重量物の搬送に最適

Universal Series

ユニバーサルシリーズ

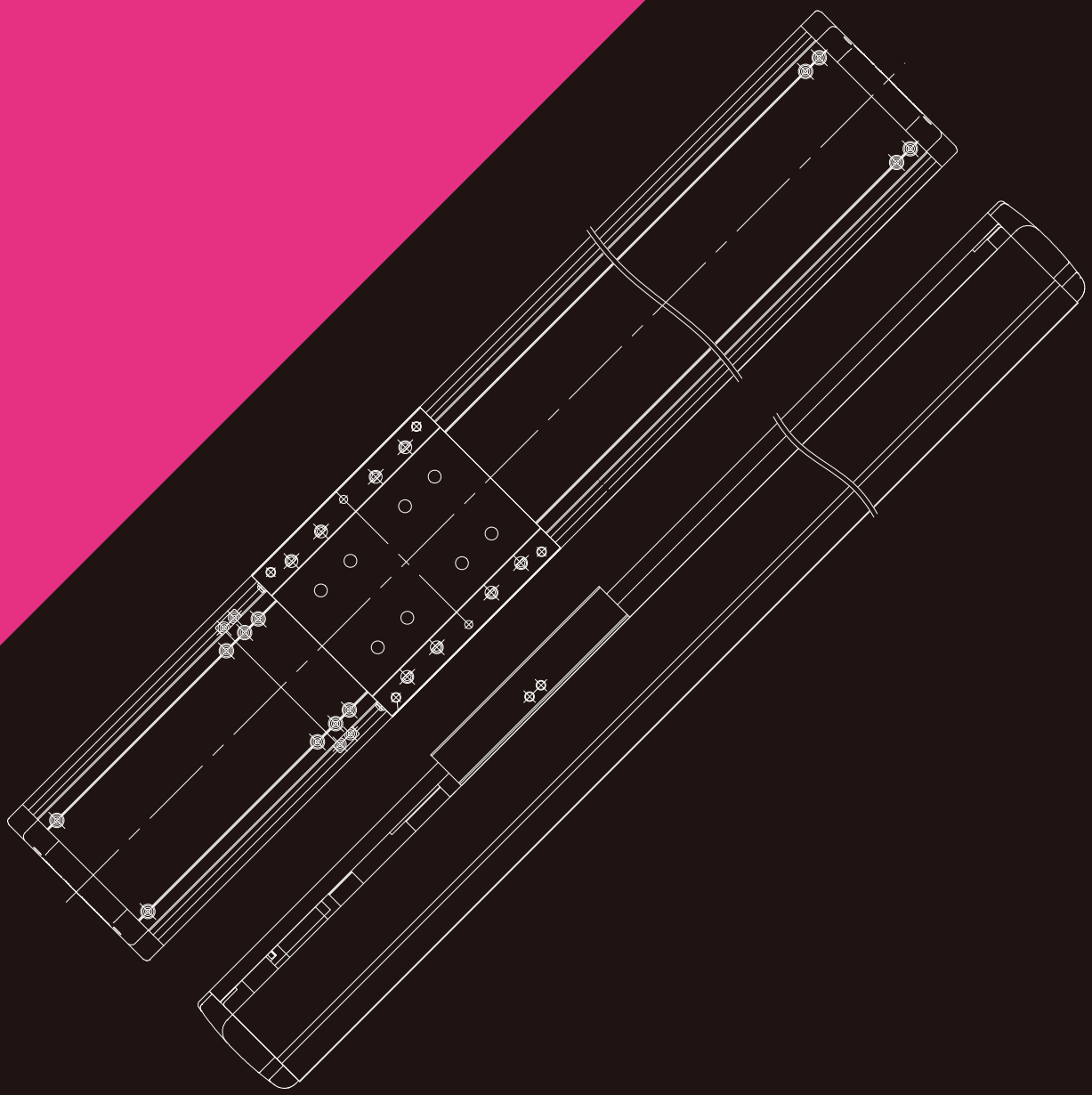

US/USW

リード7種類
最大1700mm
ストローク

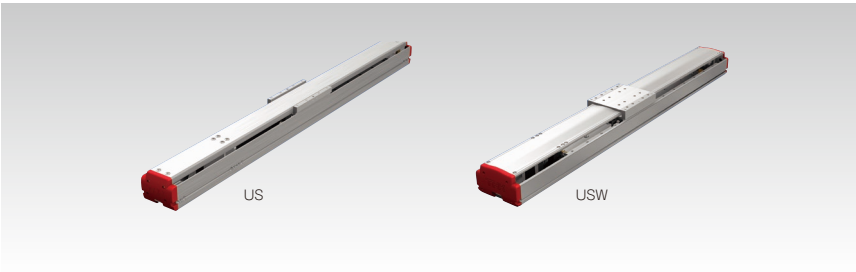

US

US6T/US6RT …… 007
US8T/US8RT …… 015

USW

USW12T/USW12RT …… 023
USW16T/USW16RT …… 031
USW20T/USW20RT …… 039

GL-N

リード6種類
最大2700mm
ストローク

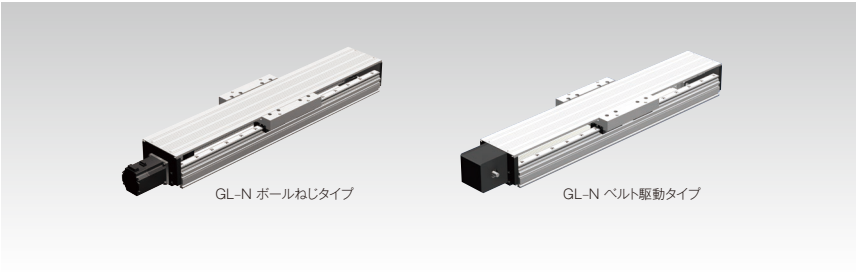

GL-N

GL15N（ボールねじタイプ） …… 049
GL20N（ボールねじタイプ） …… 067
GL15N（ベルト駆動タイプ） …… 057
GL20N（ベルト駆動タイプ） …… 075

TH

軽量・高剛性
最大3590mm
ストローク

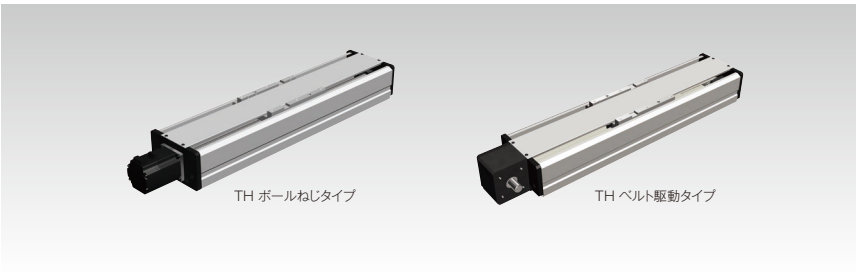

TH

TH20（ボールねじタイプ） …… 087
TH25（ボールねじタイプ） …… 109
TH20（ベルト駆動タイプ） …… 097
TH25（ベルト駆動タイプ） …… 119

TY

コンパクト・高速
最大4720mm
ストローク

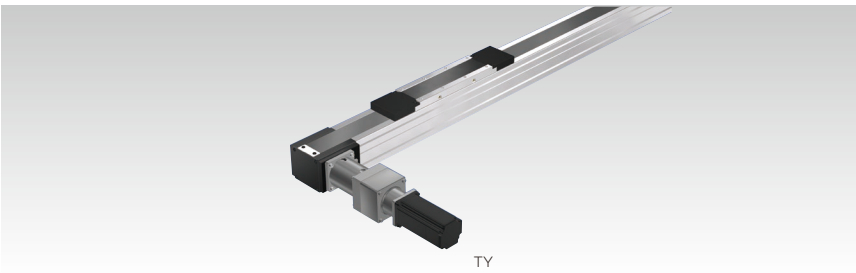

TY

TY20 …… 133

シリーズ一覧（US/USW）

形番	ボールねじリード [mm]	ストローク [mm]	定格速度※1 [mm/s]	モータ定格出力 [W]	最大可搬質量※2 [kg]		
					水平	壁掛け	垂直
US6T/US6RT	6	100～900	300	50	30	30	7
	12		600		15	15	3
	6		300	100	70	33	14
	12		600		30	30	7
US8T/US8RT	5	100～1100	250	100	80	53.5	16
	10		500		40	40	8
	20		1000		20	20	4
	30		1500		8	8	2
	10		500	150	60	53	12
	20		1000		30	30	6
	30		1500		12	12	3
USW12T/USW12RT	5	100～1100	250	200	100	100	30
	10		500		80	80	20
	20		1000		40	40	8
	30		1500		25	25	5
USW16T/USW16RT	10	100～1500	500	400	120	120	35
	20		1000		80	80	15
	40		2000		40	40	9
USW20T/USW20RT	20	200～1700	1000	750	130	130	37
	40		2000		70	70	20

※1 定格速度は、モータの定格回転数（3000min^{-1}）時の速度です。
※2 最大可搬質量は、定格速度時、加減速度0.3G（US8Tのリード5mm垂直のみ0.2G）の質量です。
※3 最高速度は、モータの回転数（US6T～USW12Tは3600^{-1}、USW16T～USW20Tは3300^{-1}）時もしくはボールねじの許容回転数によって制限される速度です。

シリーズ一覧（ボールねじタイプ）

形番	ボールねじリード [mm]	ストローク※4 [mm]	定格速度※5 [mm/s]	モータ定格出力 [W]	最大可搬質量※6 [kg]		
					水平	壁掛け	垂直
GL15N	5	110～1190	250	100	60	60	13
	10		500	200	60	60	16
	16		800		50	50	7
	20		1000		45	45	10
	20		1000	400	60	60	16
	30		1500		30	30	10
GL20N	5	220～1540	250	200	70	70	23
	10		500		70	70	15
	20		1000		29	29	6
	20		1000	400	60	60	15
	40		2000		13	13	6
TH20	5	190～2170	200	400	100	100	45
	20		1000		55	55	16
	40		2000		11	11	9
	20		1000	750	100	100	32
	40		2000		40	40	14
TH25	5	250～2650	160	750	120	120	50
	10		310		120	120	35
	25		1120		70	70	25
	50		2240		25	25	12

※4 GL-NのストロークはSテーブル時の値です。
※5 定格速度は、モータの定格回転数（3000min^{-1}）時の速度です。
※6 最大可搬質量は、定格速度時、加減速度0.3G（リード5mmのみ0.15G）の質量です。
※7 最高速度は、モータの回転数（3000min^{-1}）時もしくはボールねじの許容回転数によって制限される速度です。

シリーズ一覧（ベルト駆動タイプ）

形番	駆動方式	ストローク※8 [mm]	定格速度※9 [mm/s]	モータ定格出力 [W]	最大可搬質量※10 [kg]
					水平
GL15N	ベルト	315～1695	1830	200	12
				400	25
GL20N		280～2700	2000	200	9.5
				400	20
TH20		140～2660	2000	400	18
				750	20
TH25		230～3590	2500	750	30
TY20		520～4720	2000	200	11
			3400	400	6
			3400	750	15

※8 GL-NのストロークはSテーブル時の値です。
※9 定格速度は、モータの定格回転数（3000min^{-1}）時の速度です。
※10 最大可搬質量は、定格速度時、加減速度0.3Gの質量です。
※11 最高速度は、モータの回転数（3000min^{-1}）時の速度です。
注1）減速比1/3（TY20の200Wは1/5）の値です。
注2）TY20はカバー無しの値です。

-1章- コンパクトシリーズ
-2章- ユニバーサルシリーズ
-3章- エコノミーシリーズ
-4章- クリーンシリーズ
-5章- 多軸シリーズ
-6章- コントローラシリーズ
-7章- リニアモータシリーズ
-8章- プレスシリーズ
-9章- 精密ステージシリーズ

各ストローク[mm]における最高速度※3[mm/s]
ストローク[mm]: 100 200 300 400 500 600 700 800 900 1000 1100 1200 1300 1400 1500 1600 1700

																				掲載ページ
360	310	270	240	210	180	160														2章007
720	630	550	480	420	370	330														
360	310	270	240	210	180	160														
720	630	550	480	420	370	330														
300	290	250	220	200	180	160	150	130	120											2章015
600	550	480	430	380	340	310	280	250	230											
1200	1090	960	850	760	680	610	560	510	460											
1800	1600	1410	1250	1120	1000	910	820	750	690											
600	550	480	430	380	340	310	280	250	230											
1200	1090	960	850	760	680	610	560	510	460											
1800	1600	1410	1250	1120	1000	910	820	750	690											
300	270	240	210	190	170	150	140	130	120											2章023
600	580	510	450	400	360	320	290	260	240	220										
1200	1160	1020	900	800	720	640	580	530	480	440										
1800	1700	1490	1320	1180	1050	950	860	780	720	660										
550	520	470	420	380	340	310	290	260	240	230	210	190	180	170	160					2章031
1100	1040	930	840	760	700	640	590	540	500	460	430	400	380	350						
2200	1970	1780	1610	1470	1340	1230	1130	1050	970	900	840	780	730	690						
1100	1010	910	820	750	680	620	570	530	490	460	420	400	370	350	330	310	290	270		2章039
2200	2140	1920	1730	1570	1430	1310	1210	1110	1030	950	890	830	770	720	680	640	600	570	530	

各ストロークにおける最高速度※7[mm/s]
ストローク※4[mm]: 100 200 300 400 500 600 700 800 900 1000 1100 1200 1300 1400 1500 1600 1700 1800 1900 2000 2100 2200 2300 2400 2500 2600 2700

								掲載ページ
250	200	140	100					2章049
500	380	260	190					
800	660	460	340					
1000	750	520	380					
1000	750	520	380					
1500	1140	790	580					
250	180	130	100	80				2章067
500	380	260	190					
1000	740	540	410	330				
1000	740	540	410	330				
2000	1480	1080	830	660				
200	190	130	100	80	60	50	40	2章087
1000	780	570	430	340	270	210	170	
2000	1570	1140	870	680	550	420	340	
1000	780	570	430	340	270	210	170	
2000	1570	1140	870	680	550	420	340	
160	140	110	90	70	50	40	30	2章109
310	260	200	160	120	100	80	60	
1120	950	720	560	450	350	270	220	170
2240	1910	1450	1130	900	700	550	450	350

各ストローク[mm]における最高速度※11[mm/s]
ストローク※8[mm]: 100 200 300 400 500 600 700 800 900 1000 1100 1200 1300 1400 1500 1600 1700 1800 1900 2000 2100 2200 2300 2400 2500 2600 2700 2800

最高速度	掲載ページ
1830	2章049
1830	
2000	2章075
2000	
2000	2章097
2000	
2500（最大ストローク3590mmまで）	2章119
2500（最大ストローク3000mmまで）	2章133
2500（最大ストローク3000mmまで）	
2500（最大ストローク3000mmまで）	

GL-N形番構成（ボールねじタイプ）

形番	ストローク	LMガイド形番	LMガイドQZ有無	ボールねじリード	ボールねじQZ有無	モータ取付方法/モータ有無/制御機器種類	エンドプレート・モータ取付板
GL15N	980	SW	Q	B20	Q	TH	B14
①	②	③	④	⑤	⑥	⑦	⑧

GL15N	0080：80mm	SV：SSR-XV	無記号：QZ無し	B05：5mm	無記号：QZ無し	直結の場合	直結の場合
GL20N	∫	SW：SSR-XW	Q：QZ付き	B10：10mm	Q：QZ付き	0：モータ無し	A
	1540：1540mm	HV：SHS-V		B16：16mm		1：モータ付き（貴社ご指定モータをTHK購入取付け）	B
				B20：20mm		折返しの場合	E
				B30：30mm		R1：反基準側折返し（モータ無し）	F
				B40：40mm		R2：基準側折返し（モータ無し）	H
						R3：底面側折返し（モータ無し）	I
						R4：反基準側折返し（貴社ご指定モータをTHK購入取付け）	折返しの場合
						R5：基準側折返し（貴社ご指定モータをTHK購入取付け）	B14
						R6：底面側折返し（貴社ご指定モータをTHK購入取付け）	F11
						コントローラ付きの場合	F14
						TH：ドライバコントローラTHC	

⑨カバーで「J」：ジャバラ付きを選択した場合、ジャバラ付きのストロークでご指定ください。

④LMガイドQZ有無にて「Q」を選択時は「無記号」は選択できません。

「0」を選択した場合は、カップリングは付属されません。カップリングが必要な際はご発注時にご指示ください。

「1」を選択した場合は、ご指定モータを取付けます。
ご指定モータに合わせたモータブラケットを選択してください。
カップリング、ドライバ、コントローラは貴社にてご選定ください。

「TH」を選択した場合は、別途コントローラの手配が必要です。
→6章002

「SV」を選択した場合は、Sテーブルになります。
「SW」、「HV」を選択した場合は、Lテーブルになります。

③LMガイド形番にて「SV」を選択時は「Q」は選択できません。

各社モータを取付可能です。
詳しくはTHKまでお問い合わせください。

GL-N形番構成（ベルト駆動タイプ）

形番	ストローク	LMガイド形番	LMガイドQZ有無	駆動方式	モータ有無/制御機器種類	モータブラケット	ベルト仕様減速機	ベルト仕様減速比
GL15N	1300	SW	Q	EH	TH	B1	G3	03
①	②	③	④	⑤	⑥	⑦	⑧	⑨

GL15N	0200：200mm	SV：SSR-XV	無記号：QZ無し	EH：ベルト	0：モータ無し	N：無し	無記号：減速機無し	無記号：減速機無し
GL20N	∫	SW：SSR-XW	Q：QZ付き		1：モータ付き（貴社ご指定モータをTHK購入取付け）	B1	G1	03：1/3
	2700：2700mm	HV：SHS-V			コントローラ付きの場合	B2	G2	05：1/5
					TH：ドライバコントローラTHC		G3	09：1/9
							G4	
							G5	

⑩カバーで「J」：ジャバラ付きを選択した場合、ジャバラ付きのストロークでご指定ください。

「SV」を選択した場合は、Sテーブルになります。
「SW」、「HV」を選択した場合は、Lテーブルになります。

③LMガイド形番にて「SV」を選択時は「Q」は選択できません。

「0」を選択した場合は、カップリングは付属されません。カップリングが必要な際はご発注時にご指示ください。

「1」を選択した場合は、ご指定モータを取付けます。
ご指定モータに合わせたモータブラケットを選択してください。
カップリング、ドライバ、コントローラは貴社にてご選定ください。

「TH」を選択した場合は、別途コントローラの手配が必要です。→6章002

各社モータを取付可能です。
詳しくはTHKまでお問い合わせください。

減速機無しの場合、減速比は無記号になります。

⑦モータ取付方法/モータ有無/制御機器種類にて「TH」を選択した場合、⑫～⑰の指定が必要です。

カバー/ジャバラ	センサ	ケーブルチェーン	モータ定格出力	モータ取付方法	モータケーブル向き	原点方式	電源電圧	ケーブル種類、長さ
C	6	J	M10	S	R	S02	D2	F3
⑨	⑩	⑪	⑫	⑬	⑭	⑮	⑯	⑰
N：カバー無し	N：無し	N：無し	M10：100W	S：直結	R：右側	S02：モータ側(センサ右)	D1：100V	F3：固定用 3m
C：カバー付き	2	A	M10B：100Wブレーキ付き	R：右折返し	U：上側	S20：モータ側(センサ左)	D2：200V	F5：固定用 5m
J：ジャバラ付き	3	B	M20：200W	L：左折返し	L：左側	S03：反モータ側(センサ右)		FA：固定用10m
	6	C	M20B：200Wブレーキ付き	D：下折返し	D：下側	S30：反モータ側(センサ左)		H3：高屈曲 3m
	G	D	M40：400W			D00：モータ側(押当て)		H5：高屈曲 5m
		E	M40B：400Wブレーキ付き			R00：反モータ側(押当て)		HA：高屈曲10m
		F						
		G						
		H						
		I						
		J						

モータ取付方法によりモータケーブル向きで選択できないものがあります。

⑤センサにて「N」を選択した場合は、原点方式「D00」、「R00」を選択してください。

付属されるケーブルの種類・長さです。

⑥モータ有無/制御機器種類にて「TH」を選択した場合、⑬～⑱の指定が必要です。

カバー/ジャバラ	センサ	ケーブルチェーン	モータ定格出力	モータ取付方法	モータケーブル向き	原点方式	電源電圧	ケーブル種類、長さ
C	6	J	M20	S	R	S02	D2	F3
⑩	⑪	⑫	⑬	⑭	⑮	⑯	⑰	⑱
N：カバー無し	N：無し	N：無し	M20：200W	S：直結	R：右側	S02：モータ側(センサ右)	D1：100V	F3：固定用 3m
C：カバー付き	2	A	M20B：200Wブレーキ付き		U：上側	S20：モータ側(センサ左)	D2：200V	F5：固定用 5m
J：ジャバラ付き	3	B	M40：400W		L：左側	S03：反モータ側(センサ右)		FA：固定用10m
	6	C	M40B：400Wブレーキ付き		D：下側	S30：反モータ側(センサ左)		H3：高屈曲 3m
	G	D				D00：モータ側(押当て)		H5：高屈曲 5m
		E				R00：反モータ側(押当て)		HA：高屈曲10m
		F						
		G						
		H						
		I						
		J						

⑤センサにて「N」を選択した場合は、原点方式「D00」、「R00」を選択してください。

付属されるケーブルの種類・長さです。

-1章-コンパクトシリーズ
-2章-ユニバーサルシリーズ
-3章-エコノミーシリーズ
-4章-クリーンシリーズ
-5章-多軸シリーズ
-6章-コントローラシリーズ
-7章-リニアモータシリーズ
-8章-プレスシリーズ
-9章-精密ステージシリーズ
US6T/US6RT
US8T/US8RT
USW12T/USW12RT
USW16T/USW16RT
USW20T/USW20RT
GL 15N
GL 20N
TH 20
TH 25
TY 20

GL15N モータ無し仕様 THC仕様

形番構成

形番	ストローク	LMガイド形番	LMガイドQZ有無	ボールねじリード	ボールねじQZ有無	モータ取付方法/モータ有無/制御機器種類	エンドプレート・モータ取付板
GL15N	990	SW	Q	B20	Q	TH	A
①	②	③	④	⑤	⑥	⑦	⑧

①
- GL15N

②
- 0080： 80mm
- ∫
- 1190：1190mm

⑨カバーで「J」：ジャバラ付きを選択した場合、ジャバラ付きのストロークでご指定ください。
→2章065

③
- SV：SSR15XV
- SW：SSR15XW
- HV：SHS15V

「SV」を選択した場合は、Sテーブルになります。「SW」「HV」を選択した場合は、Lテーブルになります。

④
- 無記号：QZ無し
- Q：QZ付き

③LMガイド形番にて「SV」を選択時は「Q」は選択できません。「Q」を選択した場合は、L-QZテーブルになります。

⑤
- B05： 5mm
- B10：10mm
- B16：16mm
- B20：20mm
- B30：30mm

⑥
- 無記号：QZ無し
- Q：QZ付き

④LMガイドQZ有無にて「Q」を選択時は「無記号」は選択できません。

⑦

直結の場合
0：モータ無し（カップリング無し。必要な際はご指定ください）
1：モータ付き（貴社ご指定モータをTHK購入取付け）
折返しの場合
R1：反基準側折返し（モータ無し）
R2：基準側折返し（モータ無し）
R3：底面側折返し（モータ無し）
R4：反基準側折返し（貴社ご指定モータをTHK購入取付け）
R5：基準側折返し（貴社ご指定モータをTHK購入取付け）
R6：底面側折返し（貴社ご指定モータをTHK購入取付け）
コントローラ付きの場合
TH：ドライバコントローラTHC

「TH」を選択した場合は、別途コントローラの手配が必要です。
→6章002

⑧

直結の場合
A
B
E
F
H
折返しの場合
B14
F11

折返しの場合、100Wは選択できません。
エンドプレート詳細
→2章053

コントローラ仕様

制御機器種類	THC					
モータ定格出力[W]	100	200			400	
ボールねじリード[mm]	5	10	16	20	20	30
定格速度※1[mm/s]	250	500	800	1000	1000	1500
定格推力※2[N]	359	361	226	181	359	239
最大推力※3[N]	1074	1080	675	540	791	527
電磁ブレーキ保持力※4[N]	359	718	448	359	359	239
走行寿命※5[km]	5,000	10,000				

※1 定格速度は、モータの定格回転数（3000min^{-1}）時の速度です。
※2 定格推力は、以下の条件による最小値となります。
・「100W:0.318N·m」または「許容入力トルク」/「200W:0.64N·m」または「許容入力トルク」/「400W:1.27N·m」または「許容入力トルク」
※3 最大推力は、以下の条件による最小値となります。
・「100W:0.95N·m」または「許容入力トルク」/「200W:1.91N·m」または「許容入力トルク」/「400W:3.82N·m」または「許容入力トルク」
※4 電磁ブレーキ保持力は、以下の条件による最小値となります。
・「100W:0.318N·m」または「許容入力トルク」/「200W:1.27N·m」または「許容入力トルク」/「400W:1.27N·m」または「許容入力トルク」
※5 計算条件は以下の場合です。
ストローク：820mm（LMガイド：SHS15V）/加減速度：最大可搬質量設定時の加減速度/速度：定格速度/負荷質量：最大可搬質量/重心位置：テーブル上面中心

■水平

モータ定格出力[W]			100	200			400	
ボールねじリード[mm]			5	10	16	20	20	30
最大可搬質量[kg]	加減速度	0.15G	60	—	—	—	—	—
		0.3G	—	60	50	45	60	30

■壁掛け

モータ定格出力[W]			100	200			400	
ボールねじリード[mm]			5	10	16	20	20	30
最大可搬質量[kg]	加減速度	0.15G	60	—	—	—	—	—
		0.3G	—	60	50	45	60	30

■垂直

モータ定格出力[W]			100	200			400	
ボールねじリード[mm]			5	10	16	20	20	30
最大可搬質量[kg]	加減速度	0.15G	13	—	—	—	—	—
		0.3G	—	16	7	10	16	10

テーブル種類

ご選定のLMガイド形番によりブロックテーブルの種類が決まります。
また、ブロックテーブルの種類によりストローク範囲が異なります。
・Sテーブル …… ショートテーブル（LMガイド形番：SSR15XV）
テーブル長さを短くし、ストローク範囲を長く取れるタイプです。
・Lテーブル …… ロングテーブル（LMガイド形番：SSR15XW、SHS15V）
高負荷などの場合や、テーブル中心から離れた位置にある場合に適しています。
・L-QZテーブル …… 潤滑装置QZ付きロングテーブル（LMガイド形番：SSR15XWQZ、SHS15VQZ）
LMガイド部とボールねじ部に潤滑装置QZを装着しています。（Lテーブルより長くなりますので寸法表（→2章051～052）をご参照ください）

⑦⑬モータ取付方法
⑭モータケーブル向き（直結/折返し）

【モータ直結の場合】

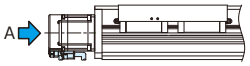

【モータ折返しの場合】

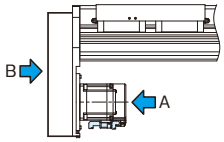

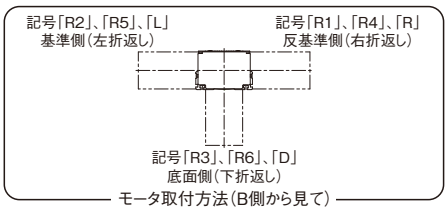

モータ取付方法（B側から見て）

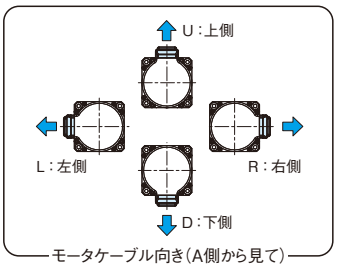

モータケーブル向き（A側から見て）

基本仕様※6

LMガイド部	基本動定格荷重 C[N]		14200				
	基本静定格荷重 C_0[N]		24200				
ボールねじ部	ボールねじリード[mm]		5	10	16	20	30
	基本動定格荷重 Ca[N]		5400	9800	5800	5500	4300
	基本静定格荷重 C_{0a}[N]		13300	25200	12900	14200	9300
	ねじ軸径[mm]		ø16	ø15	ø16	ø15	
	谷径[mm]		ø13.5	ø12.5	ø13.7	ø12.5	
	ボール中心径[mm]		ø16.75	ø15.75	ø16.65	ø15.75	
	許容回転数[min^{-1}]		5900	4440	4200	4440	
軸受部（固定側）	アキシアル方向	基本動定格荷重 Ca[N]	6100				
		静的許容荷重 P0a[N]	2100				
ベース部	断面2次モーメント※7	I_X※8[mm^4]	1.61×10^6				
		I_Y※9[mm^4]	2.47×10^6				
		質量[kg]	7.6				
起動トルク[N·cm]	ボールねじQZ	QZ無し	14	13.4	18.1	17.2	20.8
		QZ付き	30.1	39.7	43.9	46.8	47.8
繰り返し位置決め精度[mm]			±0.02				
バックラッシ[mm]			0.05				
許容入力トルク[N·m]	直結		1.8	2.8			
	折返し						
静的許容荷重※10[N]	逆ラジアル方向		9600				
	横方向		2900				
	軸方向		2100				
静的許容モーメント※11[N·m]	LMガイドQZ	QZ無し	M_A：430 M_B：240 M_C：670				
		QZ付き	M_A：570 M_B：260 M_C：670				
標準グリース/使用グリースニップル	LMガイド部		THK AFE-CAグリース/PB1021B				
	ボールねじ部		THK AFE-CAグリース/ニップルなし				

※6 LMガイド形番HV：SHS15V仕様の値です。
※7 アルミベース部の断面特性の値です。
※8 I_X=X軸まわりの断面2次モーメントです。
※9 I_Y=Y軸まわりの断面2次モーメントです。
※10 静的許容荷重は、ボルト締結強度とLMガイド部、ボールねじ部、および軸受部の静定格荷重により制限される値です。
※11 静的許容モーメントは、静止時に許容できる最大のモーメントです。
M_A、M_Cモーメント基準はテーブル上面、M_Bモーメント基準はテーブル中心です。

静的許容モーメント

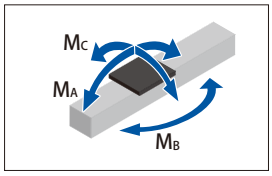

断面2次モーメント

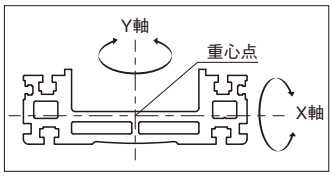

静的許容荷重

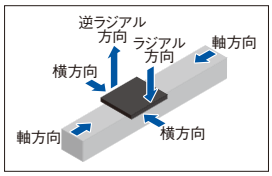

サーボモータ 100W | サーボモータ 200W | サーボモータ 400W | モータ直結 | モータ折返し | 本体幅 154mm | 本体高さ 75.6mm | ストロークMAX 1190mm | 速度MAX 1500mm/s | ボールねじタイプ

⑦モータ取付方法/モータ有無/制御機器種類にて「TH」を選択した場合、⑫～⑰の指定が必要です。

カバー/ジャバラ	センサ	ケーブルチェーン	モータ定格出力	モータ取付方法	モータケーブル向き	原点方式	電源電圧	ケーブル種類、長さ
C	2	J	M10	S	R	S02	D2	F3
⑨	⑩	⑪	⑫	⑬	⑭	⑮	⑯	⑰
N：カバー無し	N：無し	N：無し	M10：100W	S：直結	R：右側	S02：モータ側(センサ右)	D1：100V	F3：固定用 3m
C：カバー付き	2	A	M10B：100Wブレーキ付き	R：右折返し	U：上側	S20：モータ側(センサ左)	D2：200V	F5：固定用 5m
J：ジャバラ付き	3	B	M20：200W	L：左折返し	L：左側	S03：反モータ側(センサ右)		FA：固定用10m
カバー付き詳細 →2章055	6	C	M20B：200Wブレーキ付き	D：下折返し	D：下側	S30：反モータ側(センサ左)		H3：高屈曲 3m
ジャバラ付き詳細 →2章065	G	D	M40：400W			D00：モータ側(押当て)		H5：高屈曲 5m
	センサ詳細 →2章056	E	M40B：400Wブレーキ付き			R00：反モータ側(押当て)		HA：高屈曲10m
		F	「M10」、「M10B」を選択した場合、⑬モータ取付方法「R」、「L」、「D」は選択できません。					
		G						
		H						
		I						
		J						

下記組合わせは選択できません。
・⑬ R：右折返し、⑭ R：右側
・⑬ L：左折返し、⑭ L：左側
・⑬ D：下折返し、⑭ U：上側

⑮原点方式

原点センサ方式

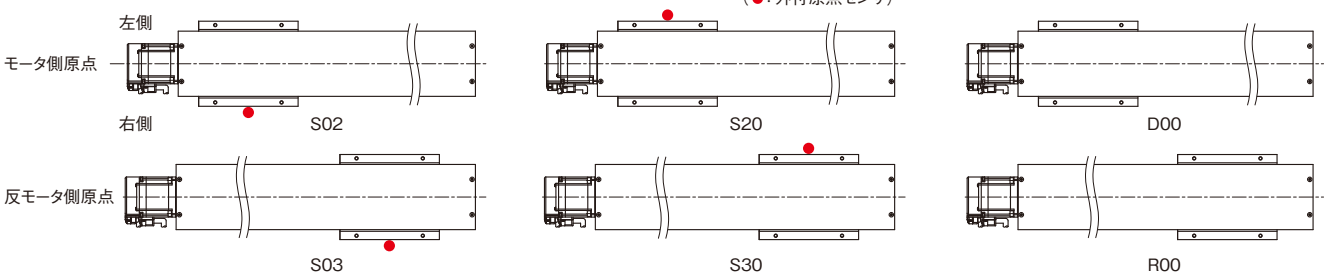

モータ選定資料

■LMガイド部

LMガイド形番	可動部質量 [kg]	摺動抵抗値 [N]
GL15N-＊-SV(SSR15XV)	1.7	16.2
GL15N-＊-SW(SSR15XW)	2.2	16.6
GL15N-＊-SWQ(SSR15XWQZ)	2.4	26.6
GL15N-＊-HV(SHS15V)	2.2	17.2
GL15N-＊-HVQ(SHS15VQZ)	2.4	33.2

■ボールねじ部

ベース長さ※1 [mm]	リード [mm]	形番	軸長さ※2 [mm]
340～1420	5	BTK1605V-2.6ZZ	311～1391
	10	BLK1510-5.6ZZ	
	16	BLK1616-3.6ZZ	
	20	WTF1520-3ZZ	
	30	WTF1530-2ZZ	

■モータ取付部

直結	折返し	
軸端末径 [mm]	タイミングプーリ	
	慣性モーメント ×10⁻⁴[kg·m²]	
⌀8h7	0.12	

※1 ベース長さは寸法表をご参照ください。(→2章051～052)
※2 ボールねじ軸の長さはモータ直結仕様時の長さになります。
モータ折返し仕様の場合は、ボールねじ軸の長さが74mm長くなります。
注）適用カップリングは2章053を参照ください。

許容オーバーハング長さ※3

水平

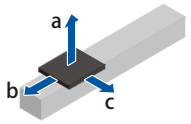

100W	ボールねじリード [mm]	負荷質量 [kg]	a [mm]	b [mm]	c [mm]
直結	5	15	1200	1200	1200
		30	1200	930	1200
		60	1200	450	720

200W	ボールねじリード [mm]	負荷質量 [kg]	a [mm]	b [mm]	c [mm]
直結/折返し	10	15	1200	1200	1200
		30	1200	730	1130
		60	1200	350	540
	16	12.5	1200	1200	1200
		25	1200	880	1200
		50	1200	420	620
	20	11	1200	1200	1200
		22.5	1200	780	1080
		45	1200	370	520

400W	ボールねじリード [mm]	負荷質量 [kg]	a [mm]	b [mm]	c [mm]
直結/折返し	20	15	1200	1180	1200
		30	1200	580	800
		60	1200	270	380
	30	7.5	1200	1200	1200
		15	1200	1180	1200
		30	1200	570	720

壁掛け

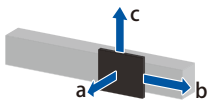

100W	ボールねじリード [mm]	負荷質量 [kg]	a [mm]	b [mm]	c [mm]
直結	5	15	1200	1200	1200
		30	1200	900	1200
		60	690	430	1200

200W	ボールねじリード [mm]	負荷質量 [kg]	a [mm]	b [mm]	c [mm]
直結/折返し	10	15	1200	1200	1200
		30	1120	710	1200
		60	520	330	1200
	16	12.5	1200	1200	1200
		25	1200	860	1200
		50	610	400	1200
	20	11	1200	1200	1200
		22.5	1110	760	1200
		45	520	350	1200

400W	ボールねじリード [mm]	負荷質量 [kg]	a [mm]	b [mm]	c [mm]
直結/折返し	20	15	1200	1160	1200
		30	810	550	1200
		60	370	250	1200
	30	7.5	1200	1200	1200
		15	1200	1160	1200
		30	750	550	1200

垂直

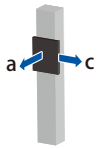

100W	ボールねじリード [mm]	負荷質量 [kg]	a [mm]	c [mm]
直結	5	3	1200	1200
		6.5	1200	1200
		13	1200	1200

200W	ボールねじリード [mm]	負荷質量 [kg]	a [mm]	c [mm]
直結/折返し	10	4	1200	1200
		8	1200	1200
		16	1200	1200
	16	1.5	1200	1200
		3.5	1200	1200
		7	1200	1200
	20	2.5	1200	1200
		5	1200	1200
		10	1200	1200

400W	ボールねじリード [mm]	負荷質量 [kg]	a [mm]	c [mm]
直結/折返し	20	4	1200	1200
		8	1200	1200
		16	1050	1050
	30	2.5	1200	1200
		5	1200	1200
		10	1200	1200

※3 LMガイドの走行寿命が10,000km(リード5mmのみ5,000km)で制限される値です。計算条件は以下の通りです。
ストローク：640mm(LMガイド：SHS15V)/加減速度：0.3G/速度：定格速度/オーバーハング方向：単一方向のみ負荷。寸法a、b、cはテーブル上面中心からの寸法です。

GL15N モータ無し仕様 THC仕様

寸法

モータ直結

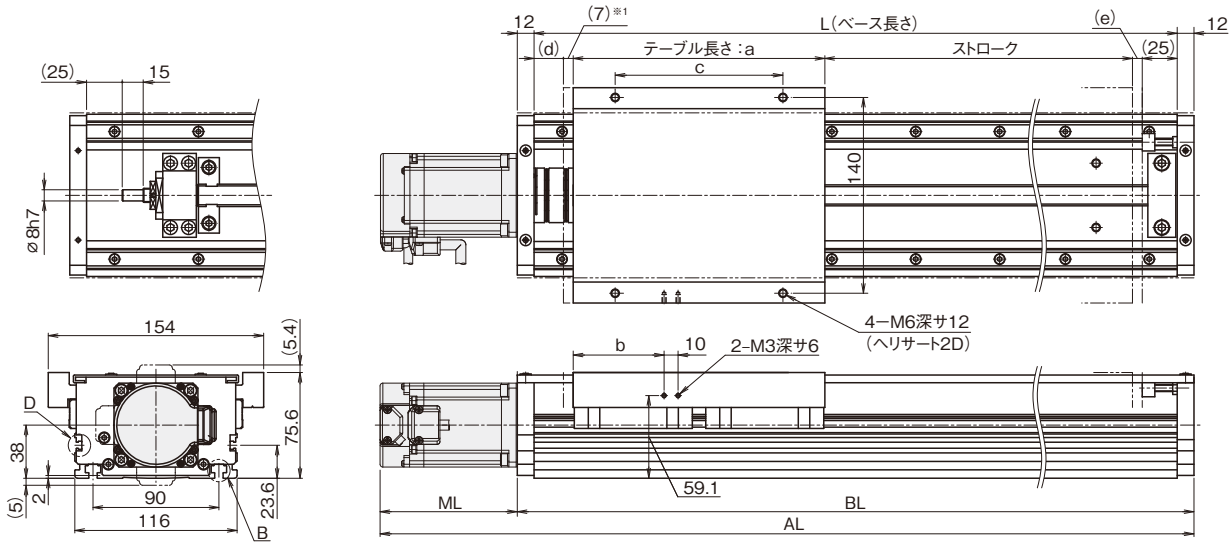

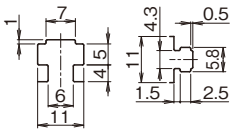

B部詳細　D部詳細

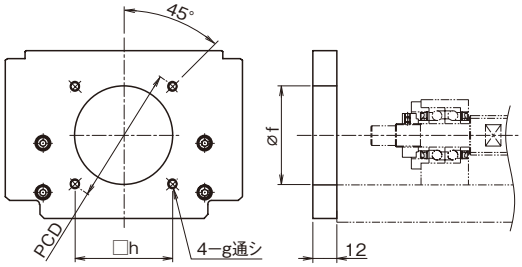

モータ取付部詳細

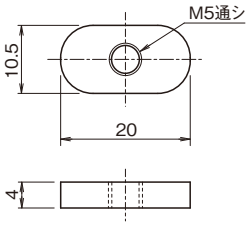

ベース取付用ナット詳細※2

[mm]

テーブルタイプ	テーブル長さ：a	b	c	d	e
Sテーブル	126	38	90	53	19
Lテーブル	154	52	90	39	15
L(QZ)テーブル※3	154	52	90	48	16
L-QZテーブル	180	65	120	21	7

■モータ取付部寸法表 [mm]

エンドプレート	寸法			
	f	g	PCD	h
A	30H7	M4	46	—
B	50H7	M5	70	—
E	30H7	M3	45	—
F	50H7	M4	70	—
H	36H7	M4	—	50

※1 メカストッパからストローク開始位置までの寸法です。
※2 ベース取付用ナットが付属されます。個数は寸法表にてご確認ください。
※3 ボールねじ部のみQZ仕様を示します。

寸法表

ストローク[mm]（メカストッパ間ストローク）	Sテーブル		110(136)	230(256)	350(376)	470(496)	590(616)	830(856)	1010(1036)	1190(1216)
	Lテーブル		100(122)	220(242)	340(362)	460(482)	580(602)	820(842)	1000(1022)	1180(1202)
	L(QZ)テーブル※3		90(113)	210(233)	330(353)	450(473)	570(593)	810(833)	990(1013)	1170(1193)
	L-QZテーブル		100(114)	220(234)	340(354)	460(474)	580(594)	820(834)	1000(1014)	1180(1194)
最高速度※4[mm/s]	ボールねじリード： 5mm		250					200	140	100
	ボールねじリード：10mm		500					380	260	190
	ボールねじリード：16mm		800					660	460	340
	ボールねじリード：20mm		1000					750	520	380
	ボールねじリード：30mm		1500					1140	790	580
寸法[mm]	L：ベース長さ		340	460	580	700	820	1060	1240	1420
	AL※5	100W	437.5	557.5	677.5	797.5	917.5	1157.5	1337.5	1517.5
		200W	440.1	560.1	680.1	800.1	920.1	1160.1	1340.1	1520.1
		400W	462.1	582.1	702.1	822.1	942.1	1182.1	1362.1	1542.1
	BL		364	484	604	724	844	1084	1264	1444
	ML※6		100W：73.5(109.1)　200W：76.1(110.7)　400W：98.1(132.7)							
ベース取付用ナット個数			10	12	14	16	18	20	22	24
質量※7[kg]	HV(SHS15V)	モータ無し(メカのみ)	6.6	7.7	8.9	10	11.2	13.5	15.2	16.9
		モータ付き※8 100W	7.1	8.2	9.4	10.5	11.7	14	15.7	17.4
		200W	7.5	8.6	9.8	10.9	12.1	14.4	16.1	17.8
		400W	7.9	9	10.2	11.3	12.5	14.8	16.5	18.2

※4 最高速度は、モータの回転数(3000min⁻¹)もしくはボールねじの許容回転数によって制限される値です。
※5 ブレーキ無し選択時の値です。100W：35.6mm　200W/400W：34.6mm加算されます。
※6 (　　)内はブレーキ付き選択時の値です。
※7 質量は全てカバー付およびQZ付きの値です。
※8 ブレーキ選択時は100W：0.2kg　200W/400W：0.5kg加算されます。

サーボモータ 100W | サーボモータ 200W | サーボモータ 400W | モータ直結 | モータ折返し | 本体幅 154mm | 本体高さ 75.6mm | ストロークMAX 1190mm | 速度MAX 1500mm/s | ボールねじタイプ

寸法

モータ折返し

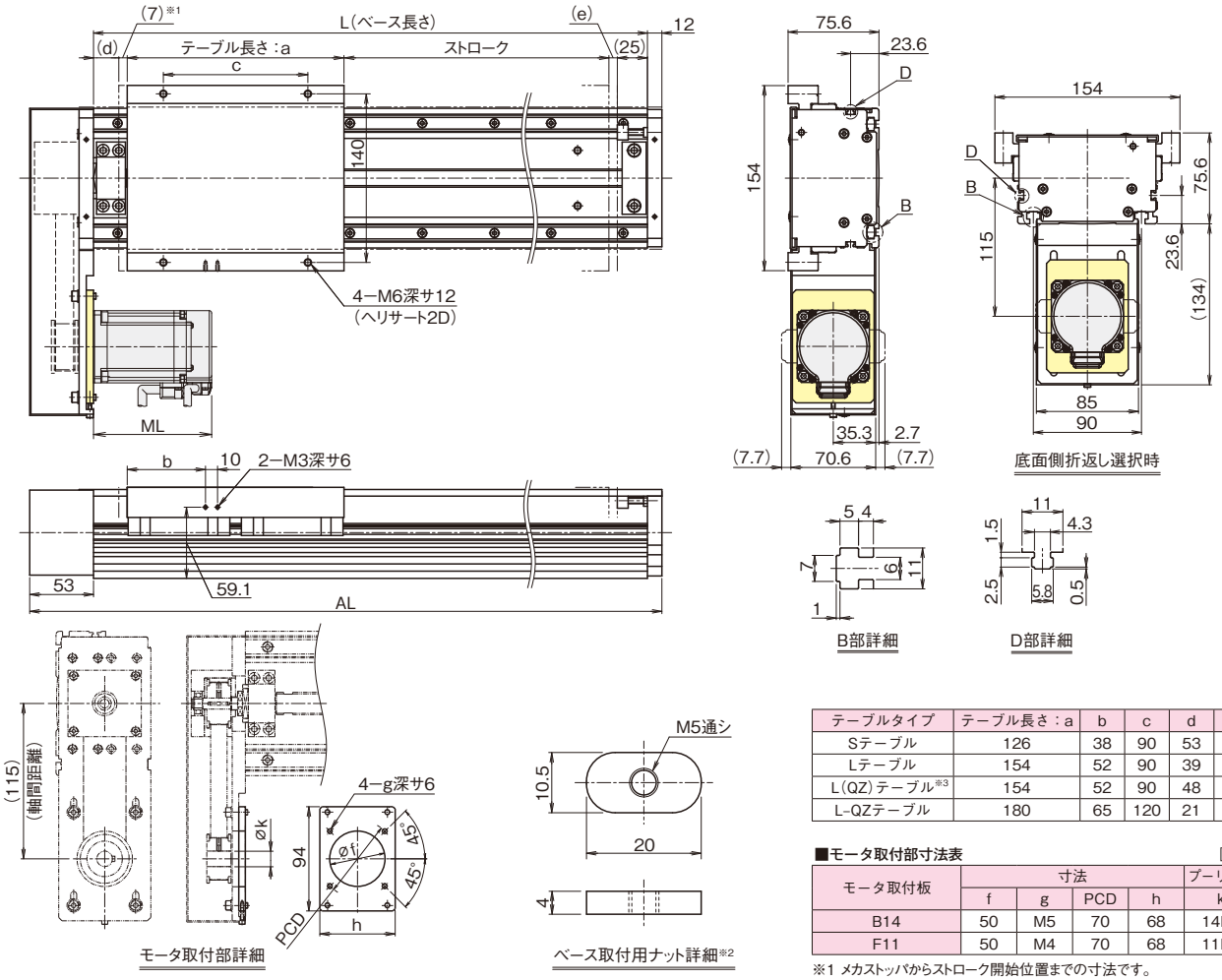

[mm]

テーブルタイプ	テーブル長さ：a	b	c	d	e
Sテーブル	126	38	90	53	19
Lテーブル	154	52	90	39	15
L(QZ)テーブル※3	154	52	90	48	16
L-QZテーブル	180	65	120	21	7

■モータ取付部寸法表 [mm]

モータ取付板	寸法				プーリ内径
	f	g	PCD	h	k
B14	50	M5	70	68	14H7
F11	50	M4	70	68	11H7

※1 メカストッパからストローク開始位置までの寸法です。
※2 ベース取付用ナットが付属されます。個数は寸法表にてご確認ください。
※3 ボールねじ部のみQZ仕様を示します。

寸法表

ストローク[mm]（メカストッパ間ストローク）	Sテーブル		110(130)	230(250)	350(370)	470(490)	590(610)	830(850)	1010(1030)	1190(1210)
	Lテーブル		100(122)	220(242)	340(362)	460(482)	580(602)	820(842)	1000(1022)	1180(1202)
	L(QZ)テーブル※3		90(113)	210(233)	330(353)	450(473)	570(593)	810(833)	990(1013)	1170(1193)
	L-QZテーブル		100(114)	220(234)	340(354)	460(474)	580(594)	820(834)	1000(1014)	1180(1194)
最高速度※4[mm/s]	ボールねじリード： 5mm		250					200	140	100
	ボールねじリード：10mm		500					380	260	190
	ボールねじリード：16mm		800					660	460	340
	ボールねじリード：20mm		1000					750	520	380
	ボールねじリード：30mm		1500					1140	790	580
寸法[mm]	L：ベース長さ		340	460	580	700	820	1060	1240	1420
	AL※5		405	525	645	765	885	1125	1305	1485
	ML※6		100W：73.5(109.1) 200W：76.1(110.7) 400W：98.1(132.7)							
ベース取付用ナット個数			10	12	14	16	18	20	22	24
質量※7[kg]	HV(SHS15V)	モータ無し(メカのみ)	8.2	9.3	10.5	11.6	12.8	15.1	16.8	18.5
		モータ付き※8 100W	8.7	9.8	11	12.1	13.3	15.6	17.3	19
		モータ付き※8 200W	9.1	10.2	11.4	12.5	13.7	16	17.7	19.4
		モータ付き※8 400W	9.5	10.6	11.8	12.9	14.1	16.4	18.1	19.8

※4 最高速度は、モータの回転数(3000min⁻¹)もしくはボールねじの許容回転数によって制限される値です。
※5 ブレーキ無し選択時の値です。100W：35.6mm 200W/400W：34.6mm加算されます。
※6 ( )内はブレーキ付き選択時の値です。
※7 質量は全てカバー付きおよびQZ付きの値です。
※8 ブレーキ選択時は100W：0.2kg 200W/400W：0.5kg加算されます。

-1章- コンパクトシリーズ
-2章- ユニバーサルシリーズ
-3章- エコノミーシリーズ
-4章- クリーンシリーズ
-5章- 多軸シリーズ
-6章- コントローラシリーズ
-7章- リニアモータシリーズ
-8章- プレスシリーズ
-9章- 精密ステージシリーズ

GL15N オプション

エンドプレート（直結）

各種モータが取付けられるようにエンドプレートを用意しています。
ご使用になるモータに合わせてエンドプレートをご指定ください。

モータ種類	メーカ	シリーズ		モータ形番	モータ定格出力[W]	フランジ角	エンドプレート	適用カップリング形番 三木プーリ㈱	適用カップリング形番 鍋屋バイテック会社(NBK)
ACサーボモータ	㈱安川電機	Σ-V		SGMJV-01	100	□40	A	SFC-020DA2-8B-8B	XGL2-19C-8-8
				SGMAV-01					
				SGMJV-02	200	□60	B	SFC-030DA2-8B-14B	XGT2-27C-8-14
				SGMAV-02					
		Σ-7		SGM7J-01	100	□40	A	SFC-020DA2-8B-8B	XGL2-19C-8-8
				SGM7A-01					
				SGM7J-02	200	□60	B	SFC-030DA2-8B-14B	XGT2-27C-8-14
				SGM7A-02					
	三菱電機㈱	MELSERVO	J3	HF-KP13	100	□40	A	SFC-020DA2-8B-8B	XGL2-19C-8-8
				HF-MP13					
				HF-KP23	200	□60	B	SFC-030DA2-8B-14B	XGT2-27C-8-14
				HF-MP23					
				HF-KP43	400	□60	B	SFC-030DA2-8B-14B	XGT2-27C-8-14
				HF-MP43					
			J4	HG-KR13	100	□40	A	SFC-020DA2-8B-8B	XGL2-19C-8-8
				HG-MR13					
				HG-KR23	200	□60	B	SFC-030DA2-8B-14B	XGT2-27C-8-14
				HG-MR23					
				HG-KR43	400	□60	B	SFC-030DA2-8B-14B	XGT2-27C-8-14
				HG-MR43					
			JN	HF-KN13	100	□40	A	SFC-020DA2-8B-8B	XGL2-19C-8-8
				HF-KN23	200	□60	B	SFC-030DA2-8B-14B	XGT2-27C-8-14
				HF-KN43	400				
	多摩川精機㈱	TBL-iⅡ		TS4603	100	□40	A	SFC-020DA2-8B-8B	XGL2-19C-8-8
				TS4607	200	□60	B	SFC-030DA2-8B-14B	XGT2-27C-8-14
				TS4609	400				
		TBL-iⅣ		TSM3104	100	□40	A	SFC-020DA2-8B-8B	XGL2-19C-8-8
				TSM3202	200	□60	B	SFC-030DA2-8B-14B	XGT2-27C-8-14
	パナソニック㈱	MINAS	A5	MSMD01	100	□38	E	SFC-020DA2-8B-8B	XGL2-19C-8-8
				MSME01					
				MSMD02	200	□60	F	SFC-030DA2-8B-11B	XGT2-25C-8-11
				MSME02					
			A6	MSMF01	100	□38	E	SFC-020DA2-8B-8B	XGL2-19C-8-8
				MHMF01		□40	A	SFC-020DA2-8B-8B	XGL2-19C-8-8
				MSMF02	200	□60	F	SFC-030DA2-8B-11B	XGT2-25C-8-11
				MHMF02					
	㈱キーエンス	SV		SV-M010	100	□40	A	SFC-020DA2-8B-8B	XGL2-19C-8-8
				SV-M020	200	□60	B	SFC-030DA2-8B-14B	XGT2-27C-8-14
		SV2		SV2-M010	100	□40	A	SFC-020DA2-8B-8B	XGL2-19C-8-8
				SV2-M020	200	□60	B	SFC-030DA2-8B-14B	XGT2-27C-8-14
	山洋電気㈱	SANMOTION R		R2□A04010	100	□40	A	SFC-020DA2-8B-8B	XGL2-19C-8-8
				R2□A06020	200	□60	B	SFC-030DA2-8B-14B	XGT2-27C-8-14
	オムロン㈱	OMNUC G5		R88M-K10030	100	□40	A	SFC-020DA2-8B-8B	XGL2-19C-8-8
				R88M-K20030	200	□60	B	SFC-030DA2-8B-11B	XGT2-25C-8-11
		1S		R88M-1M10030	100	□40	A	SFC-020DA2-8B-8B	XGL2-19C-8-8
				R88M-1M20030	200	□60	B	SFC-030DA2-8B-11B	XGT2-25C-8-11

モータ種類	メーカ	シリーズ		モータ形番	フランジ角	エンドプレート	適用カップリング形番 三木プーリ㈱	適用カップリング形番 鍋屋バイテック会社(NBK)
ステッピングモータ	オリエンタルモーター㈱	αステップ		AZ6＊，AR6＊	□60	H	SFC-025DA2-8B-10B-L43	XGT2-25C-8-10
		5相	CRK※	CRK56＊ (CRK569PM＊)			SFC-025DA2-8B-8B-L43 (SFC-025DA2-8B-10B-L43)	XGT2-25C-8-8 (XGT2-25C-8-10)
			RK Ⅱ	RKS56＊			SFC-025DA2-8B-10B-L43	XGT2-25C-8-10
			PKA	PKA566			SFC-025DA2-8B-8B-L43	XGT2-19C-8-8
			CVK※	PKP56＊ (PKP569FM＊)			SFC-025DA2-8B-8B-L43 (SFC-025DA2-8B-10B-L43)	XGT2-25C-8-8 (XGT2-25C-8-10)
	㈱キーエンス	2相		QS-M60			SFC-025DA2-8B-8B-L43	XGT2-19C-8-8
	山洋電気㈱	PB		PBDM60＊，PBA＊＊60＊			SFC-025DA2-8B-10B-L43	XGT2-25C-8-10
		5相		FAM56＊/FDM56＊/ FA512M60/FB512M60			SFC-025DA2-8B-10B-L43	XGT2-25C-8-10
		2相		DB16H78＊			SFC-025DA2-8B-8B-L43	XGT2-25C-8-8

※（　　）はモータの軸径が異なりますので、カップリングのご指定にご注意ください。
注1）表中のモータ形番は形番の一部を表しております。形番について詳しくは、各モータメーカのカタログをご参照ください。
注2）取付けるモータの最大トルクが許容入力トルク（→2章049）を超える場合はトルク制限などの安全対策を講ずるようお願いします。
注3）形番構成⑦モータ有無/制御機器種類にて「TH」を選択した場合、表中のモータ形番は以下となります。
100W：多摩川精機㈱製「TS4603」
200W：多摩川精機㈱製「TS4607」
400W：多摩川精機㈱製「TS4609」

US6T/US6RT
US8T/US8RT
USW12T/USW12RT
USW16T/USW16RT
USW20T/USW20RT
GL 15N
GL 20N
TH 20
TH 25
TY 20

モータ直結 モータ折返し 本体幅154mm 本体高さ75.6mm ボールねじタイプ

モータ取付板（折返し）

各種モータが取付けられるようにモータ取付板を用意しています。
ご使用になるモータに合わせてモータ取付板をご指定ください。

モータ種類	メーカ	シリーズ		モータ形番	モータ定格出力[W]	フランジ角	モータ取付板
ACサーボモータ	㈱安川電機	Σ-V		SGMJV-02	200	□60	B14
				SGMAV-02			
		Σ-7		SGM7J-02	200	□60	B14
				SGM7A-02			
	三菱電機㈱	MELSERVO	J3	HF-KP23	200	□60	B14
				HF-MP23			
				HF-KP43	400	□60	
				HF-MP43			
			J4	HG-KR23	200	□60	B14
				HG-MR23			
			JN	HF-KN23	200	□60	B14
	多摩川精機㈱	TBL-iⅡ		TS4607	200	□60	B14
				TS4609	400		
		TBL-iⅣ		TSM3202	200	□60	B14
	パナソニック㈱	MINAS	A5	MSMD02	200	□60	F11
				MSME02			
			A6	MSMF02	200	□60	F11
				MHMF02			
	㈱キーエンス	SV		SV-M020	200	□60	B14
		SV2		SV2-M020	200	□60	B14
	山洋電気㈱	SANMOTION R		R2□A06020	200	□60	B14
	オムロン㈱	OMNUC G5		R88M-K20030	200	□60	F11
		1S		R88M-1M20030	200	□60	F11

注1）表中のモータ形番は形番の一部を表しております。形番について詳しくは、各モータメーカのカタログをご参照ください。
注2）取付けるモータの最大トルクが許容入力トルク（→2章049）を超える場合はトルク制限などの安全対策を講ずるようお願いします。
注3）形番構成⑦モータ有無/制御機器種類にて「TH」を選択した場合、表中のモータ形番は以下となります。
200W：多摩川精機㈱製「TS4607」
400W：多摩川精機㈱製「TS4609」

GL15N オプション

潤滑装置QZ

LMガイド

潤滑装置QZはLMレールの転動面に適切な量の潤滑油を供給します。このため、ボールと転動面の間には油膜が常に形成され、潤滑メンテナンス間隔の大幅な延長を可能にします。

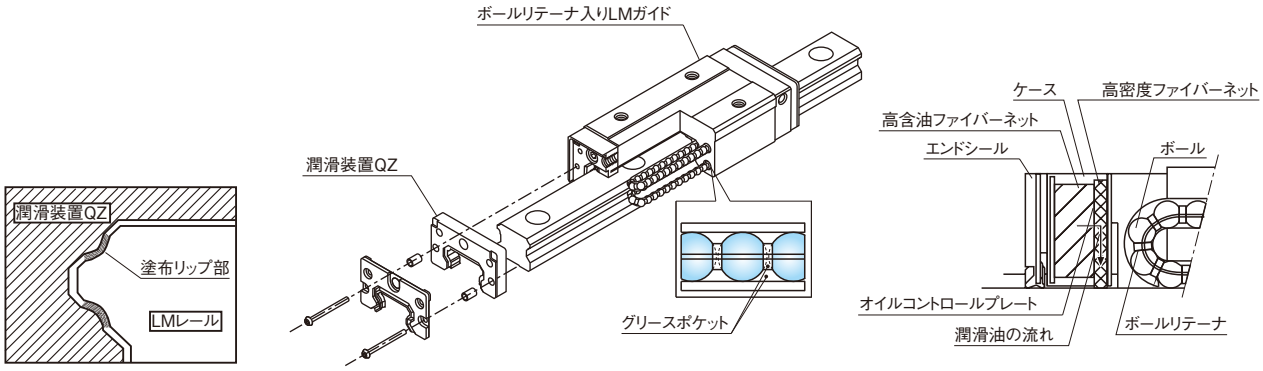

潤滑装置QZ 構造図（LMガイド）

ボールねじ

潤滑装置QZはボールねじ軸の転動面に適切な量の潤滑油を供給します。このため、ボールと転動面の間に油膜が常に形成され、潤滑性の向上とメンテナンス間隔の大幅な延長を可能にします。

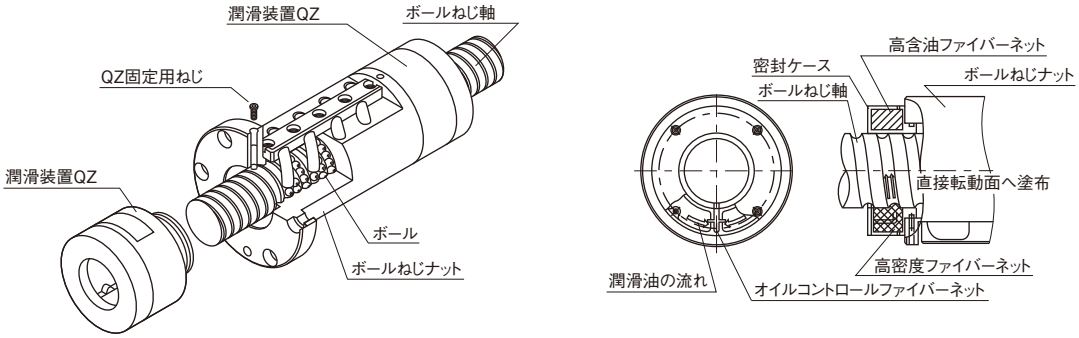

潤滑装置QZ構造図（ボールねじ）

カバー

内部の保護用に簡易カバーを用意しています。
カバーはGL15N・GL20N共通です。

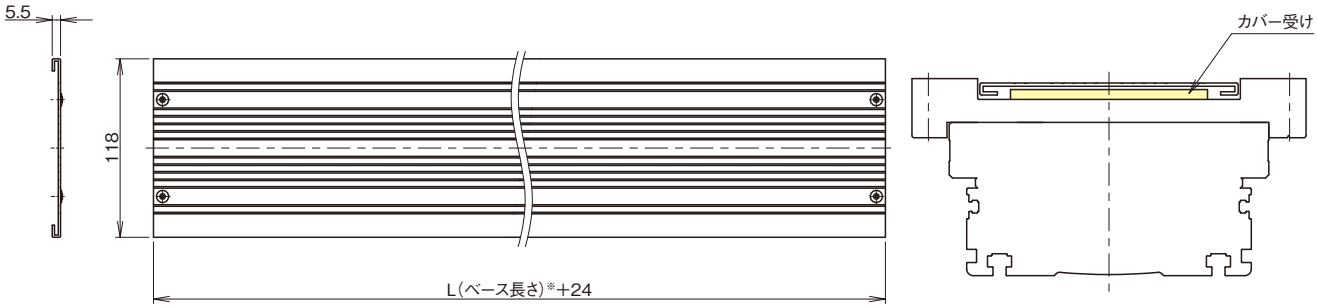

カバー外観図　　カバー受け取付断面図

※ ベース長さは寸法表をご参照ください（→2章051～052）。
注1）ベース長さが長くなるとカバーのたわみが大きくなります。そのため、テーブル干渉防止用にテーブル部にカバー受けを取付けます（上図をご参照ください）。
ベース長さ1000mm以上の形番より標準で取付けます。ベースが長くなるとカバーの自重によるたわみが大きくなるため、他の部品（レール）に接触する可能性があります。
注2）水平姿勢以外にて使用される場合には、カバーのたわみによりテーブルに取付ける部品とカバーが接触する恐れがありますので、ご注意ください。

モータ直結 | モータ折返し | 本体幅154mm | 本体高さ75.6mm | ボールねじタイプ

センサ

ベース側面のTスロットを利用して各種センサを取付けることが可能です。
各種センサをご選択の際はオプション記号をご指定ください。

記号	内容	形番	付属品
N	なし	—	—
2	フォトセンサ※1[3個]	EE-SX671(オムロン㈱製)	取付ねじ・ナット、センサドグ、センサレール、取付板、コネクタ(EE-1001)
6	フォトセンサ※1[3個]	EE-SX674(オムロン㈱製)	取付ねじ・ナット、センサドグ、センサレール、取付板、コネクタ(EE-1001)
3	近接センサ　N.O.接点※2[3個]	TL-W3MC1(オムロン㈱製)	取付ねじ・ナット、センサドグ、センサレール
G	近接センサ　N.O.接点※2[1個] N.C.接点※3[2個]	TL-W3MC1(オムロン㈱製) TL-W3MC2(オムロン㈱製)	取付ねじ・ナット、センサドグ、センサレール

※1 フォトセンサは、入光時ON、遮光時ONの切替えが可能です。
※2 N.O.接点：ノーマルオープン接点
※3 N.C.接点：ノーマルクローズ接点

注1) センサの出力は全てNPN出力です。
注2) センサと付属品は、製品本体に取付けて出荷します。

フォトセンサ取付寸法

コネクタ：EE-1001(オムロン㈱製)3個は付属されます。
取付けは貴社にてお願いします。

センサドグ幅：20mm

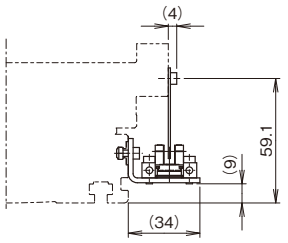

記号	形番	メーカ
2	EE-SX671	オムロン㈱

センサドグ幅：20mm

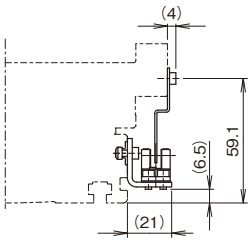

記号	形番	メーカ
6	EE-SX674	オムロン㈱

近接センサ取付寸法

センサドグ幅：20mm

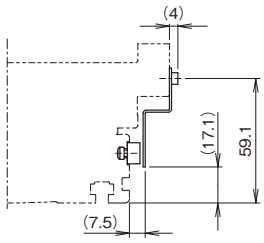

記号	形番	メーカ
3	TL-W3MC1	オムロン㈱
G	TL-W3MC1 TL-W3MC2	

ケーブルチェーン

記号	ケーブルチェーン形番	メーカ
A	TKP0180W40R28	㈱椿本チエイン
B	TKP0180W40R37	
C	TKP0180W40R50	
D	TKP35H22-30W25R37	
E	TKP35H22-30W25R50	

記号	ケーブルチェーン形番	メーカ
F	TKP35H22-30W25R75	㈱椿本チエイン
G	TKP35H22-30W50R37	
H	TKP35H22-30W50R50	
I	TKP35H22-30W50R75	
J	KSH-24L-42	THK

注3) ケーブルチェーンの選定等については、各ケーブルチェーンのカタログをご参照ください。

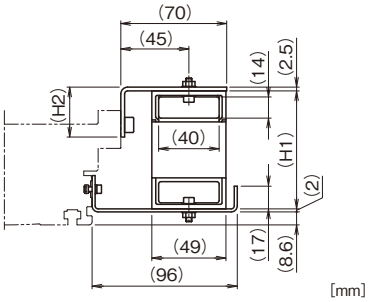

記号	ケーブルチェーン形番	H1	H2
A	TKP0180W40R28	78	33
B	TKP0180W40R37	96	51
C	TKP0180W40R50	122	77

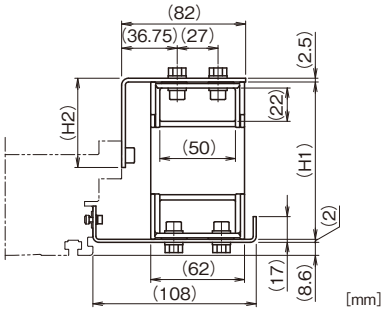

記号	ケーブルチェーン形番	H1	H2
G	TKP35H22-30W50R37	104	59
H	TKP35H22-30W50R50	130	85
I	TKP35H22-30W50R75	180	135

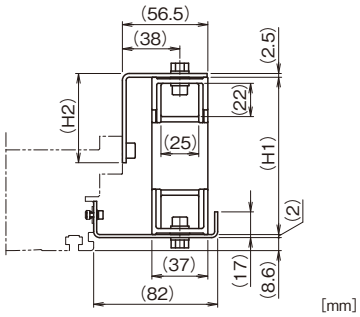

記号	ケーブルチェーン形番	H1	H2
D	TKP35H22-30W25R37	104	59
E	TKP35H22-30W25R50	130	85
F	TKP35H22-30W25R75	180	135

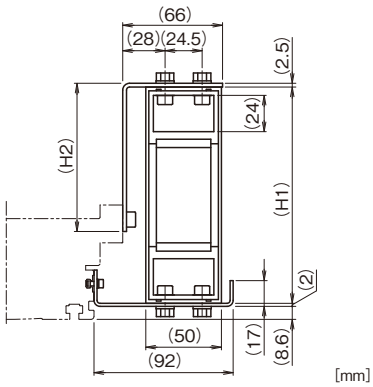

記号	ケーブルチェーン形番	H1	H2
J	KSH-24L-42	143	98

-1章-コンパクトシリーズ
-2章-ユニバーサルシリーズ
-3章-エコノミーシリーズ
-4章-クリーンシリーズ
-5章-多軸シリーズ
-6章-コントローラシリーズ
-7章-リニアモータシリーズ
-8章-プレスシリーズ
-9章-精密ステージシリーズ

GL15N モータ無し仕様 THC仕様

形番構成

形番	ストローク	LMガイド形番	LMガイドQZ有無	駆動方式	モータ有無/制御機器種類	モータブラケット	ベルト仕様減速機	ベルト仕様減速比
GL15N	1280	SW	Q	EH	TH	B1	G3	03
①	②	③	④	⑤	⑥	⑦	⑧	⑨
GL15N	0220：220mm ∫ 1695：1695mm ⑩カバーで「J」：ジャバラ付きを選択した場合、ジャバラ付きのストロークでご指定ください。 →2章066	SV：SSR15XV SW：SSR15XW HV：SHS15V	無記号：QZ無し Q：QZ付き	EH：ベルト	0：モータ無し(カップリング無し。必要な際はご指定ください) 1：モータ付き(貴社ご指定モータをTHK購入取付け) コントローラ付きの場合 TH：ドライバコントローラTHC 「TH」を選択した場合は、別途コントローラの手配が必要です。 →6章002	N：無し B1 B2	無記号：減速機無し G1 G2 G3 G4 G5	無記号：減速機無し 03：1/3 05：1/5 09：1/9

「SV」を選択した場合は、Sテーブルになります。
「SW」「HV」を選択した場合は、Lテーブルになります。

③LMガイド形番にて「SV」を選択時は「Q」は選択できません。「Q」を選択した場合は、L-QZテーブルになります。

コントローラ仕様

制御機器種類	THC		
モータ定格出力[W]	200		400
プーリのピッチ円径[mm]	35.01		
減速比	1/3	1/5	1/3
定格速度※1[mm/s]	1830	1100	1830
定格推力※2[N]	87	146	174
最大推力※3[N]	261	270	261
電磁ブレーキ保持力※4[N]	174	270	174
走行寿命※5[km]	10,000		

■水平

モータ定格出力[W]			200		400
減速比			1/3	1/5	1/3
最大可搬質量[kg]	加減速度	0.3G	12	30	25

※1 定格速度は、モータの定格回転数(3000min^{-1})時の速度です。
※2 定格推力は、以下の条件による最小値となります。
・「200W：0.64N·m」または「許容入力トルク」/「400W：1.27N·m」または「許容入力トルク」
※3 最大推力は、以下の条件による最小値となります。
・「200W：1.91N·m」または「許容入力トルク」/「400W：3.82N·m」または「許容入力トルク」
※4 電磁ブレーキ保持力は、以下の条件による最小値となります。
・「200W：1.27N·m」または「許容入力トルク」/「400W：1.27N·m」または「許容入力トルク」
※5 計算条件は以下の場合です。
ストローク：1125mm(LMガイド：SHS15V)/加減速度：最大可搬質量設定時の加減速度/速度：定格速度/負荷質量：最大可搬質量/重心位置：テーブル上面中心

テーブル種類

ご選定のLMガイド形番によりブロックテーブルの種類が決まります。
また、ブロックテーブルの種類によりストローク範囲が異なります。
・Sテーブル ……ショートテーブル(LMガイド形番：SSR15XV)
テーブル長さを短くし、ストローク範囲を長く取れるタイプです。
・Lテーブル……ロングテーブル(LMガイド形番：SSR15XW、SHS15V)
高負荷などの場合や、テーブル中心から離れた位置にある場合に適しています。
・L-QZテーブル……潤滑装置QZ付きロングテーブル(LMガイド形番：SSR15XWQZ、SHS15VQZ)
LMガイド部に潤滑装置QZを装着しています。(Lテーブルより長くなりますので寸法表(→2章060)をご参照ください)

⑮モータケーブル向き

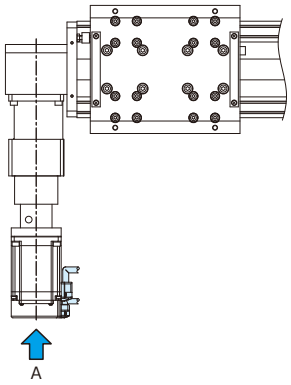

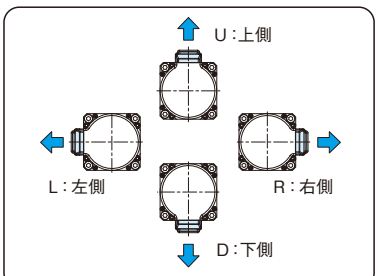

モータケーブル向き(A側から見て)

基本仕様※6

LMガイド部	基本動定格荷重 C[N]		14200
	基本静定格荷重 C_0[N]		24200
ベース部	断面2次モーメント※7	I_X※8[mm^4]	1.61×10^6
		I_Y※9[mm^4]	2.47×10^6
		質量[kg/m]	7.6
許容回転数[min^{-1}]			6000
起動トルク[N·cm]	LMガイド	QZ無し	43.7
		QZ付き	77.3
繰り返し位置決め精度[mm]			±0.08
許容入力トルク[N·m]			4.8
静的許容荷重※10[N]		逆ラジアル方向	9600
		横方向	2900
		軸方向	270
静的許容モーメント※11[N·m]	LMガイドQZ	QZ無し	M_A：430 M_B：240 M_C：670
		QZ付き	M_A：570 M_B：260 M_C：670
標準グリース/使用グリースニップル			THK AFE-CAグリース/PB1021B

※6 LMガイド形番HV：SHS15V仕様の値です。
※7 アルミベース部の断面特性の値です。
※8 I_X=X軸まわりの断面2次モーメントです。
※9 I_Y=Y軸まわりの断面2次モーメントです。
※10 静的許容荷重はボルト締結強度、LMガイド部、ベルト部およびプーリシャフト部により制限される値です。
※11 静的許容モーメントは、静止時に許容できる最大のモーメントです。
M_A、M_Cモーメント基準はテーブル上面、M_Bモーメント基準はテーブル中心です。

断面2次モーメント

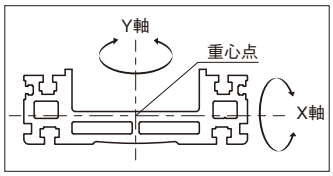

静的許容モーメント

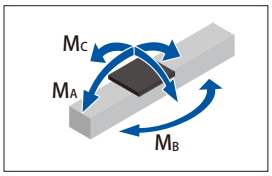

静的許容荷重

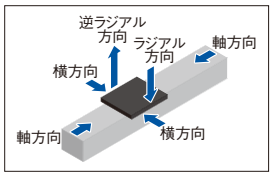

US6T/US6RT
US8T/US8RT
USW12T/USW12RT
USW16T/USW16RT
USW20T/USW20RT
GL 15N
GL 20N
TH 20
TH 25
TY 20

サーボモータ 200W | サーボモータ 400W | モータ直結 | 本体幅 154mm | 本体高さ 75.6mm | ストロークMAX 1695mm | 速度MAX 1830mm/s | ベルト駆動タイプ

⑥モータ取付方法/モータ有無/制御機器種類にて「TH」を選択した場合、⑬～⑱の指定が必要です。

カバー/ジャバラ	センサ	ケーブルチェーン	モータ定格出力	モータ取付方法	モータケーブル向き	原点方式	電源電圧	ケーブル種類、長さ
C	2	J	M20	S	R	S02	D2	F3
⑩	⑪	⑫	⑬	⑭	⑮	⑯	⑰	⑱
N：カバー無し	N：無し	N：無し	M20：200W	S：直結	R：右側	S02：モータ側(センサ右)	D1：100V	F3：固定用 3m
C：カバー付き	2	A	M20B：200Wブレーキ付き		U：上側	S20：モータ側(センサ左)	D2：200V	F5：固定用 5m
J：ジャバラ付き	3	B	M40：400W		L：左側	S03：反モータ側(センサ右)		FA：固定用10m
カバー付き詳細 →2章063	6	C	M40B：400Wブレーキ付き		D：下側	S30：反モータ側(センサ左)		H3：高屈曲 3m
ジャバラ付き詳細 →2章066	G	D				D00：モータ側(押当て)		H5：高屈曲 5m
	センサ詳細 →2章064	E				R00：反モータ側(押当て)		HA：高屈曲10m
		F						
		G						
		H						
		I						
		J						

⑯原点方式

原点センサ方式

(●：外付原点センサ)

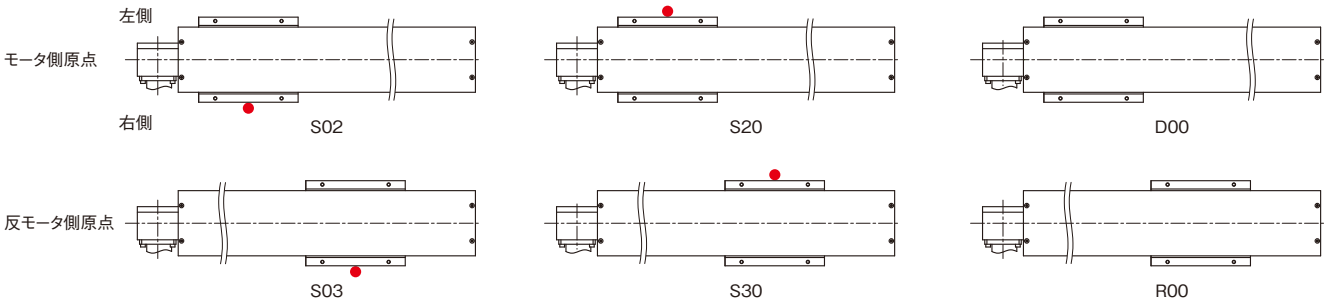

押当て原点方式

モータ選定資料

■LMガイド部

LMガイド形番	可動部質量 [kg]	摺動抵抗値 [N]
GL15N-＊-SV(SSR15XV)	1.2	16.2
GL15N-＊-SW(SSR15XW)	1.7	16.6
GL15N-＊-SWQ(SSR15XWQZ)	1.8	26.6
GL15N-＊-HV(SHS15V)	1.7	17.2
GL15N-＊-HVQ(SHS15VQZ)	1.8	33.2

■ベルト駆動部

形番	質量※1 [kg]
025-MA5	0.38

■タイミングプーリ

形番	径(PCD) [mm]	テーブル移動量/プーリ1回転 [mm]	慣性モーメント [2個合計] ×10⁻⁴[kg·m²]
022-MA5-025	35.01	110	0.289

■減速機

減速比	モータ定格出力 [W]	慣性モーメント ×10⁻⁴[kg·m²]
1/3	100	0.089
1/3	200	0.175
1/3	400	0.175
1/5	100	0.06
1/5	200	0.147
1/9	100	0.05
1/9	200	0.273

※1 ベルト質量は、ベース長さが最長のときの質量です。

許容オーバーハング長さ※2

水平

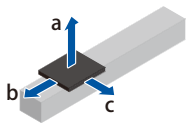

200W		負荷質量 [kg]	a [mm]	b [mm]	c [mm]
減速比	1/3	3	1200	1200	1200
		6	1200	1200	1200
		12	1200	1200	1200
	1/5	7.5	1200	1200	1200
		15	1200	1180	1200
		30	1200	580	840

400W		負荷質量 [kg]	a [mm]	b [mm]	c [mm]
減速比	1/3	6	1200	1200	1200
		12.5	1200	1200	1200
		25	1200	700	1010

モータ1回転当たりのテーブル移動量

プーリのピッチ円径 [mm]	モータ1回転当たりのテーブル移動量[mm]			
	減速機無し※3	減速比		
		1/3	1/5	1/9
35.01	110	36.7	22	12.2

※3 タイミングプーリのピッチ円径が大きいため、減速機の使用を推奨します。

※2 LMガイドの走行寿命が10,000kmで制限される値です。計算条件は以下の通りです。
ストローク：975mm(LMガイド：SHS15V)/加減速度：0.3G/速度：定格速度/オーバーハング方向：単一方向のみ負荷。
寸法a、b、cはテーブル上面中心からの寸法です。

GL15N モータ無し仕様 THC仕様

寸法

カバー付き

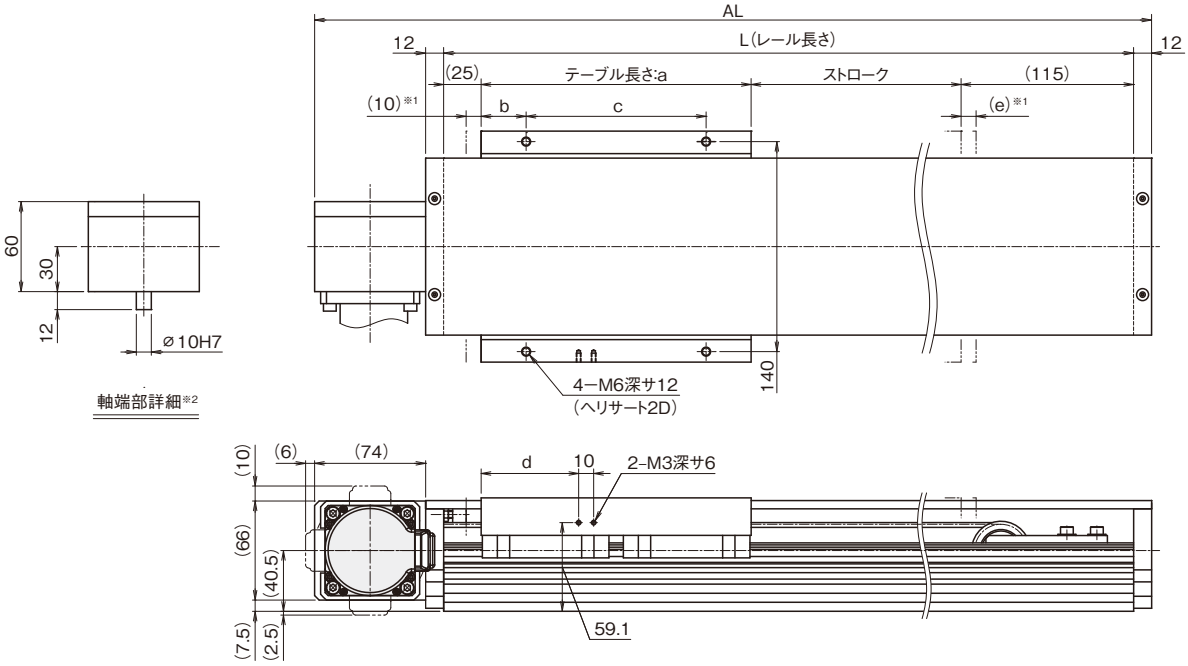

カバー無し

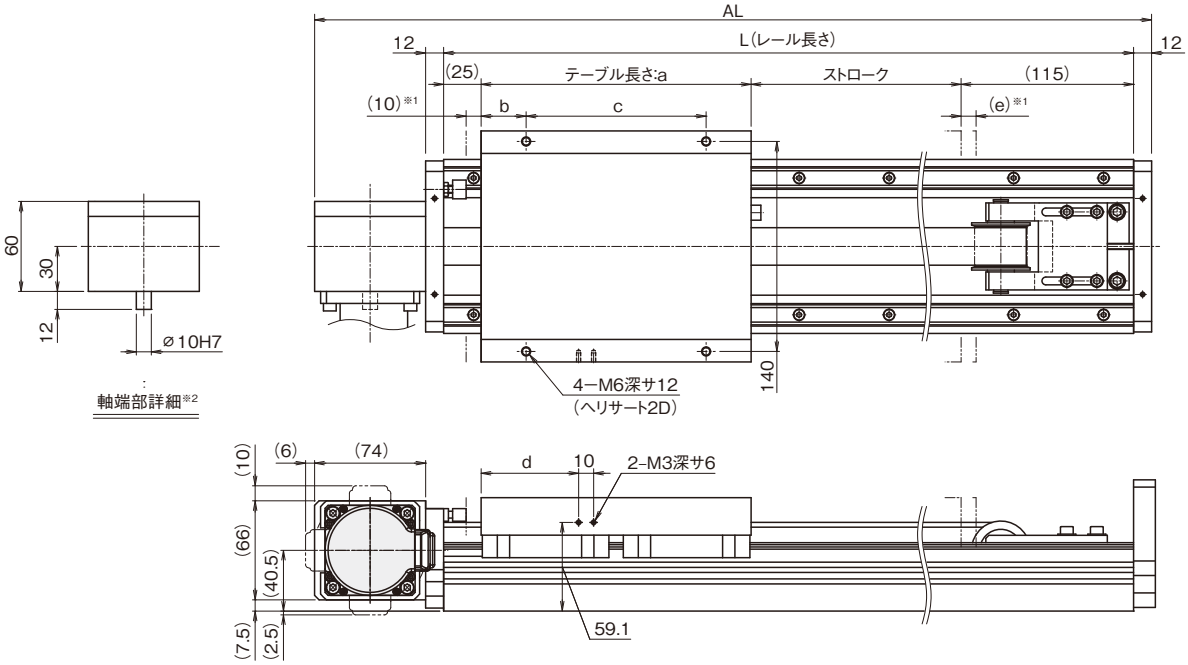

※1 メカストッパからストローク開始位置までの寸法です。
※2 ブラケット取付面の詳細は2章060をご参照ください。

[mm]

テーブルタイプ	テーブル長さ：a	b	c	d	e
Sテーブル	126	18	90	38	9
Lテーブル	154	32	90	52	11
L-QZテーブル	180	30	120	65	10

サーボモータ 200W | サーボモータ 400W | モータ直結 | 本体幅 154mm | 本体高さ 75.6mm | ストロークMAX 1695mm | 速度MAX 1830mm/s | ベルト駆動タイプ

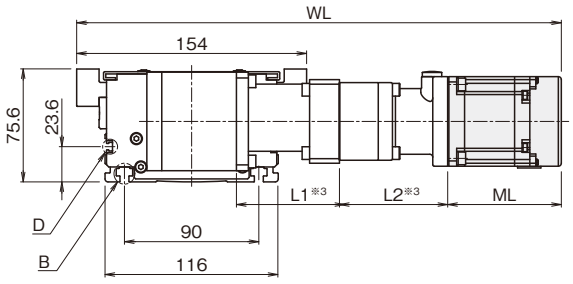

側面詳細

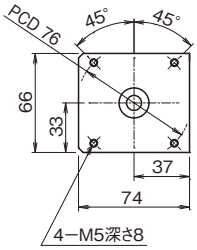

ブラケット取付面詳細

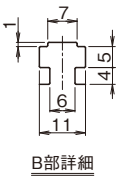

B部詳細

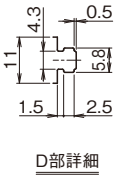

D部詳細

※3 オプションページ減速機寸法をご参照ください。(→2章061)

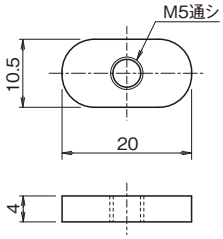

ベース取付用ナット詳細

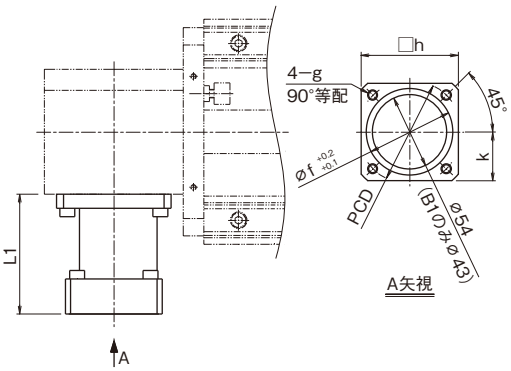

A矢視

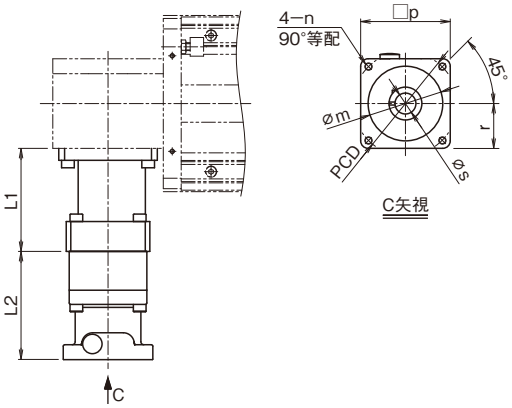

C矢視

[mm]

ブラケット記号	寸法					
	f	g	PCD	h	k	L1
B1	50	5.5キリ通シ	60	56	28	69
B2	70	6.6キリ通シ	90	78	39	86

[mm]

ブラケット記号	寸法							
	m	n	PCD	p	r	s	L1	L2
B1G1＊＊	30	M4深サ6	46	40	20	8	69	67.5
B1G2＊＊	30	M3深サ6	45	40	20	8	69	67.5
B1G3＊＊	50	M5深サ10	70	60	30	14	69	72.5
B1G4＊＊	50	M4深サ10	70	60	30	11	69	72.5
B1G5＊＊	50	M5深サ10	70	60	30	14	69	72.5
B2G3＊＊	50	M5深サ8	70	60	30	14	86	89.5
B2G4＊＊	50	M4深サ8	70	60	30	11	86	89.5
B2G5＊＊	50	M4深サ8	70	60	30	14	86	89.5

注）＊＊は減速比となります。

寸法表

ストローク[mm]（メカストッパ間ストローク）	Sテーブル			315(334)	435(454)	555(574)	795(814)	975(994)	1155(1174)	1335(1354)	1515(1534)	1695(1714)
	Lテーブル			285(306)	405(426)	525(546)	765(786)	945(966)	1125(1146)	1305(1326)	1485(1506)	1665(1686)
	L-QZテーブル			260(280)	380(400)	500(520)	740(760)	920(940)	1100(1120)	1280(1300)	1460(1480)	1640(1660)
最高速度※4[mm/s]	減速比：1/3			1830								
	減速比：1/5			1100								
寸法[mm]	L：ベース長さ			580	700	820	1060	1240	1420	1600	1780	1960
	AL			678	798	918	1158	1338	1518	1698	1878	2058
	ML※5			200W：76.1(110.7)　400W：98.1(132.7)								
	WL※5			200W：324.6(359.2)　400W：346.6(381.2)								
ベース取付け用ナット個数				6	6	8	10	10	12	14	14	16
質量※6[kg]	L-QZテーブル(SHS15V)	モータ無し(メカのみ)		9.9	11	12	14	15.5	17	18.6	20.1	21.6
		モータ付き※7	200W 減速機：1/3	11.6	12.7	13.7	15.7	17.2	18.7	20.3	21.8	23.3
			200W 減速機：1/5	11.6	12.7	13.7	15.7	17.2	18.7	20.3	21.8	23.3
			400W 減速機：1/3	12	13.1	14.1	16.1	17.6	19.1	20.7	22.2	23.7

※4 最高速度は、モータの回転数(3000min^{-1})時の速度です。
※5 (　　)内はブレーキ付き選択時の値です。
※6 質量は全てカバー付きおよびQZ付きの値です。
※7 ブレーキ選択時は200W/400W：0.5kg加算されます。

GL15N オプション

減速機（ベルト仕様）

モータブラケット「B1」、「B2」を使用した際に取付けられる減速機およびモータを示します。
ご使用になるモータ、減速機に合わせてモータブラケットをご指定ください。

減速比：1/3

モータ種類	メーカ	シリーズ		モータ形番	モータ定格出力[W]	減速機形番	記号	減速機適合カップリング
ACサーボモータ	㈱安川電機	Σ-V		SGMAV-01	100	VRXF-3B-S-100	B1G103	MJC-33-10X12（マイティ）
				SGMAV-02	200	VRXF-3B-S-200	B1G303	
				SGMAV-04	400	VRXF-3B-S-400	B1G303	
		Σ-7		SGM7A-01	100	VRXF-3B-S-100	B1G103	
				SGM7A-02	200	VRXF-3B-S-200	B1G303	
				SGM7A-04	400	VRXF-3B-S-400	B1G303	
	三菱電機㈱	MELSERVO	J4	HG-KR13	100	VRXF-3B-S-100	B1G103	
				HG-MR13		VRXF-3B-S-100	B1G103	
				HG-KR23	200	VRXF-3B-S-200	B1G303	
				HG-MR23		VRXF-3B-S-200	B1G303	
				HG-KR43	400	VRXF-3B-S-400	B1G303	
				HG-MR43		VRXF-3B-S-400	B1G303	
			JN	HF-KN13	100	VRXF-3B-S-100	B1G103	
				HF-KN23	200	VRXF-3B-S-200	B1G303	
				HF-KN43	400	VRXF-3B-S-400	B1G303	
	多摩川精機㈱	TBL-iⅡ		TS4603	100	VRXF-3B-S-100	B1G103	
				TS4607	200	VRXF-3B-S-200	B1G303	
				TS4609	400	VRXF-3B-S-400	B1G303	
		TBL-iⅣ		TSM3104	100	VRXF-3B-S-100	B1G103	
				TSM3202	200	VRXF-3B-S-200	B1G303	
				TSM3204	400	VRXF-3B-S-400	B1G303	
	パナソニック㈱	MINAS	A5	MSMD01	100	VRXF-3B-S-100	B1G203	
				MSMD02	200	VRXF-3B-S-200	B1G403	
				MSMD04	400	VRXF-3B-S-400	B1G503	
			A6	MSMF01	100	VRXF-3B-S-100	B1G203	
				MSMF02	200	VRXF-3B-S-200	B1G403	
				MSMF04	400	VRXF-3B-S-400	B1G503	
	オムロン㈱	OMNUC G5		R88M-K10030	100	VRXF-3B-S-100	B1G103	
				R88M-K20030	200	VRXF-3B-S-200	B1G403	
				R88M-K40030	400	VRXF-3B-S-400	B1G503	
		1S		R88M-1M10030	100	VRXF-3B-S-100	B1G103	
				R88M-1M20030	200	VRXF-3B-S-200	B1G403	
				R88M-1M40030	400	VRXF-3B-S-400	B1G503	

減速比：1/5

モータ種類	メーカ	シリーズ		モータ形番	モータ定格出力[W]	減速機形番	記号	減速機適合カップリング
ACサーボモータ	㈱安川電機	Σ-V		SGMAV-01	100	VRXF-5B-S-100	B1G105	MJC-33-10X12（マイティ）
				SGMAV-02	200	VRXF-5B-S-200	B1G305	
		Σ-7		SGM7A-01	100	VRXF-5B-S-100	B1G105	
				SGM7A-02	200	VRXF-5B-S-200	B1G305	
	三菱電機㈱	MELSERVO	J4	HG-KR13	100	VRXF-5B-S-100	B1G105	
				HG-MR13		VRXF-5B-S-100	B1G105	
				HG-KR23	200	VRXF-5B-S-200	B1G305	
				HG-MR23		VRXF-5B-S-200	B1G305	
			JN	HF-KN13	100	VRXF-5B-S-100	B1G105	
				HF-KN23	200	VRXF-5B-S-200	B1G305	
	多摩川精機㈱	TBL-iⅡ		TS4603	100	VRXF-5B-S-100	B1G105	
				TS4607	200	VRXF-5B-S-200	B1G305	
		TBL-iⅣ		TSM3104	100	VRXF-5B-S-100	B1G105	
				TSM3202	200	VRXF-5B-S-200	B1G305	
	パナソニック㈱	MINAS	A5	MSMD01	100	VRXF-5B-S-100	B1G205	
				MSMD02	200	VRXF-5B-S-200	B1G405	
			A6	MSMF01	100	VRXF-5B-S-100	B1G205	
				MSMF02	200	VRXF-5B-S-200	B1G405	
	オムロン㈱	OMNUC G5		R88M-K10030	100	VRXF-5B-S-100	B1G105	
				R88M-K20030	200	VRXF-5B-S-200	B1G405	
		1S		R88M-1M10030	100	VRXF-5B-S-100	B1G105	
				R88M-1M20030	200	VRXF-5B-S-200	B1G405	

注1）表中の記号はモータブラケット、ベルト仕様減速機、ベルト仕様減速比を表します。
注2）表中のB1：VRXF-□B（日本電産シンポ㈱製）、B2：VRXF-□C（日本電産シンポ㈱製）になります。
注3）減速機付きをご指示の場合は、取付けるモータの形番をご連絡ください。
注4）表中のモータ形番は形番の一部を表しております。形番について詳しくは、各モータメーカのカタログをご参照ください。
注5）減速機付きモータをご使用になる場合は、THKまでお問い合わせください。
注6）取付けるモータの最大トルクおよび減速比により減速機出力トルクが許容入力トルク（→2章057）を超える場合はトルク制限などの安全対策を講ずるようお願いします。
注7）形番構成⑦モータ有無/制御機器種類にて「TH」を選択した場合、表中のモータ形番は以下となります。
100W：多摩川精機㈱製「TS4603」
200W：多摩川精機㈱製「TS4607」
400W：多摩川精機㈱製「TS4609」

モータ直結 本体幅154mm 本体高さ75.6mm ベルト駆動タイプ

減速比：1/9

モータ種類	メーカ	シリーズ		モータ形番	モータ定格出力[W]	減速機形番	記号	減速機適合カップリング
ACサーボモータ	㈱安川電機	Σ-V		SGMAV-01	100	VRXF-9B-S-100	B1G109	MJC-33-10X12（マイティ）
				SGMAV-02	200	VRXF-9C-S-200	B2G309	MJC-41-10X19（マイティ）
		Σ-7		SGM7A-01	100	VRXF-9B-S-100	B1G109	MJC-33-10X12（マイティ）
				SGM7A-02	200	VRXF-9C-S-200	B2G309	MJC-41-10X19（マイティ）
	三菱電機㈱	MELSERVO	J4	HG-KR13	100	VRXF-9B-S-100	B1G109	MJC-33-10X12（マイティ）
				HG-MR13		VRXF-9B-S-100	B1G109	MJC-33-10X12（マイティ）
				HG-KR23	200	VRXF-9C-S-200	B2G309	MJC-41-10X19（マイティ）
				HG-MR23		VRXF-9C-S-200	B2G309	MJC-41-10X19（マイティ）
			JN	HF-KN13	100	VRXF-9B-S-100	B1G109	MJC-33-10X12（マイティ）
				HF-KN23	200	VRXF-9C-S-200	B2G309	MJC-41-10X19（マイティ）
	多摩川精機㈱	TBL-iⅡ		TS4603	100	VRXF-9B-S-100	B1G109	MJC-33-10X12（マイティ）
				TS4607	200	VRXF-9C-S-200	B2G309	MJC-41-10X19（マイティ）
		TBL-iⅣ		TSM3104	100	VRXF-9B-S-100	B1G109	MJC-33-10X12（マイティ）
				TSM3202	200	VRXF-9C-S-200	B2G309	MJC-41-10X19（マイティ）
	パナソニック㈱	MINAS	A5	MSMD01	100	VRXF-9B-S-100	B1G209	MJC-33-10X12（マイティ）
				MSMD02	200	VRXF-9C-S-200	B2G409	MJC-41-10X19（マイティ）
			A6	MSMF01	100	VRXF-9B-S-100	B1G209	MJC-33-10X12（マイティ）
				MSMF02	200	VRXF-9C-S-200	B2G409	MJC-41-10X19（マイティ）
	オムロン㈱	OMNUC G5		R88M-K10030	100	VRXF-9B-S-100	B1G109	MJC-33-10X12（マイティ）
				R88M-K20030	200	VRXF-9C-S-200	B2G409	MJC-41-10X19（マイティ）
		1S		R88M-1M10030	100	VRXF-9B-S-100	B1G109	MJC-33-10X12（マイティ）
				R88M-1M20030	200	VRXF-9C-S-200	B2G409	MJC-41-10X19（マイティ）

注1）表中の記号はモータブラケット、ベルト仕様減速機、ベルト仕様減速比を表します。
注2）表中のB1：VRXF-□B（日本電産シンポ㈱製）、B2：VRXF-□C（日本電産シンポ㈱製）になります。
注3）減速機付きをご指示の場合は、取付けるモータの形番をご連絡ください。
注4）表中のモータ形番は形番の一部を表しております。形番について詳しくは、各モータメーカのカタログをご参照ください。
注5）減速機付きモータをご使用になる場合は、THKまでお問い合わせください。
注6）取付けるモータの最大トルクおよび減速比により減速機出力トルクが許容入力トルク（→2章057）を超える場合はトルク制限などの安全対策を講ずるようお願いします。
注7）形番構成⑦モータ有無/制御機器種類にて「TH」を選択した場合、表中のモータ形番は以下となります。
100W：多摩川精機㈱製「TS4603」
200W：多摩川精機㈱製「TS4607」

GL15N オプション

潤滑装置QZ

LMガイド

潤滑装置QZはLMレールの転動面に適切な量の潤滑油を供給します。このため、ボールと転動面の間には油膜が常に形成され、潤滑メンテナンス間隔の大幅な延長を可能にします。

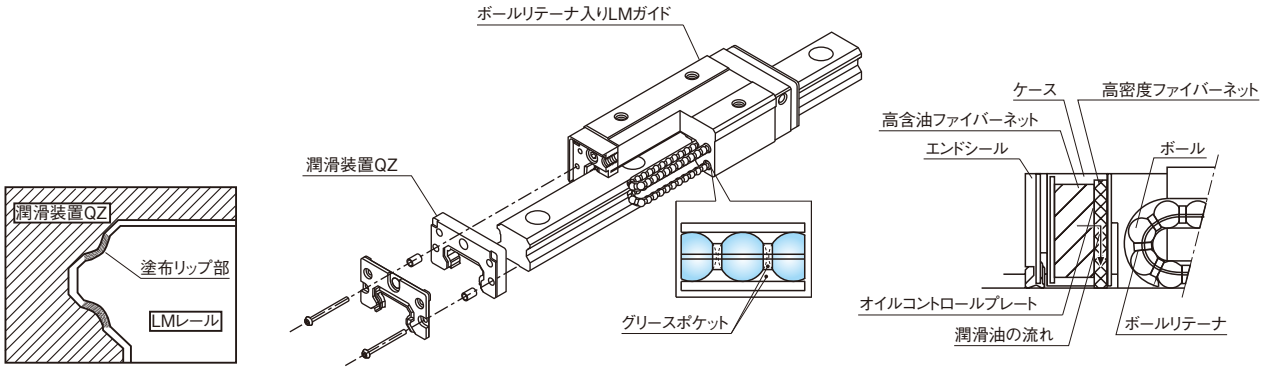

潤滑装置QZ 構造図（LMガイド）

カバー

内部の保護用に簡易カバーを用意しています。
カバーはGL15N・GL20N共通です。

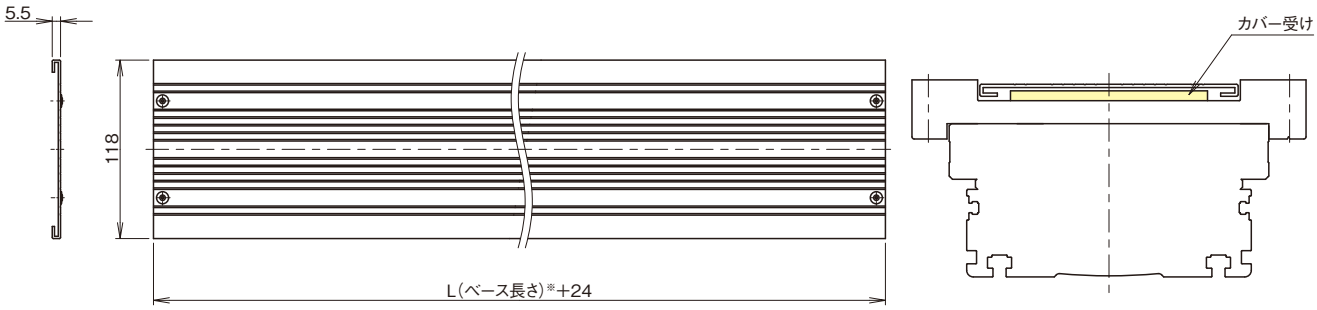

カバー外観図　　カバー受け取付断面図

※ ベース長さは寸法表をご参照ください（→2章060）。
注1）ベース長さが長くなるとカバーのたわみが大きくなります。そのため、テーブル干渉防止用にテーブル部にカバー受けを取付けます（上図をご参照ください）。
ベース長さ1000mm以上の形番より標準で取付けます。ベースが長くなるとカバーの自重によるたわみが大きくなるため、他の部品（レール）に接触する可能性があります。
注2）水平姿勢以外にて使用される場合には、カバーのたわみによりテーブルに取付ける部品とカバーが接触する恐れがありますので、ご注意ください。

モータ直結 | 本体幅154mm | 本体高さ75.6mm | ベルト駆動タイプ

センサ

ベース側面のTスロットを利用して各種センサを取付けることが可能です。
各種センサをご選択の際はオプション記号をご指定ください。

記号	内容	形番	付属品
N	なし	—	—
2	フォトセンサ※1[3個]	EE-SX671(オムロン㈱製)	取付ねじ・ナット、センサドグ、センサレール、取付板、コネクタ(EE-1001)
6	フォトセンサ※1[3個]	EE-SX674(オムロン㈱製)	取付ねじ・ナット、センサドグ、センサレール、取付板、コネクタ(EE-1001)
3	近接センサ　N.O.接点※2[3個]	TL-W3MC1(オムロン㈱製)	取付ねじ・ナット、センサドグ、センサレール
G	近接センサ　N.O.接点※2[1個] N.C.接点※3[2個]	TL-W3MC1(オムロン㈱製) TL-W3MC2(オムロン㈱製)	取付ねじ・ナット、センサドグ、センサレール

※1 フォトセンサは、入光時ON、遮光時ONの切替えが可能です。
※2 N.O.接点：ノーマルオープン接点
※3 N.C.接点：ノーマルクローズ接点

注1) センサの出力は全てNPN出力です。
注2) センサと付属品は、製品本体に取付けて出荷します。

フォトセンサ取付寸法

コネクタ：EE-1001(オムロン㈱製)3個は付属されます。
取付けは貴社にてお願いします。

センサドグ幅：20mm

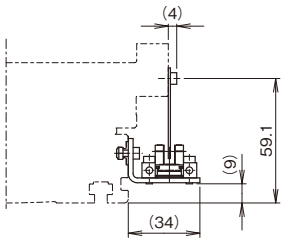

記号	形番	メーカ
2	EE-SX671	オムロン㈱

センサドグ幅：20mm

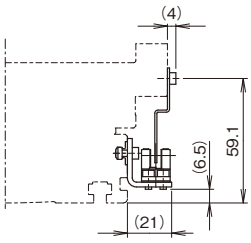

記号	形番	メーカ
6	EE-SX674	オムロン㈱

近接センサ取付寸法

センサドグ幅：20mm

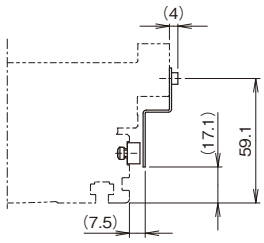

記号	形番	メーカ
3	TL-W3MC1	オムロン㈱
G	TL-W3MC1 TL-W3MC2	

ケーブルチェーン

記号	ケーブルチェーン形番	メーカ
A	TKP0180W40R28	㈱椿本チエイン
B	TKP0180W40R37	
C	TKP0180W40R50	
D	TKP35H22-30W25R37	
E	TKP35H22-30W25R50	

記号	ケーブルチェーン形番	メーカ
F	TKP35H22-30W25R75	㈱椿本チエイン
G	TKP35H22-30W50R37	
H	TKP35H22-30W50R50	
I	TKP35H22-30W50R75	
J	KSH-24L-42	THK

注3) ケーブルチェーンの選定等については、各ケーブルチェーンのカタログをご参照ください。

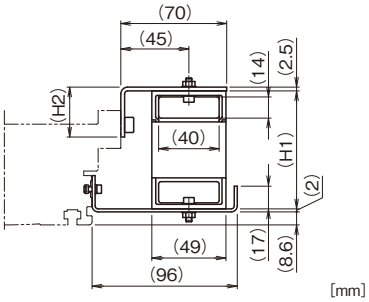

記号	ケーブルチェーン形番	H1	H2
A	TKP0180W40R28	78	33
B	TKP0180W40R37	96	51
C	TKP0180W40R50	122	77

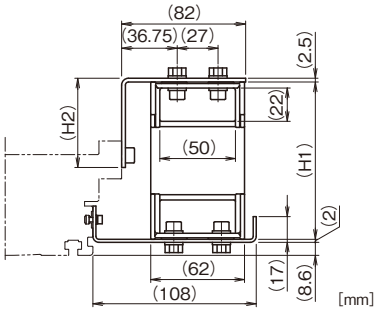

記号	ケーブルチェーン形番	H1	H2
G	TKP35H22-30W50R37	104	59
H	TKP35H22-30W50R50	130	85
I	TKP35H22-30W50R75	180	135

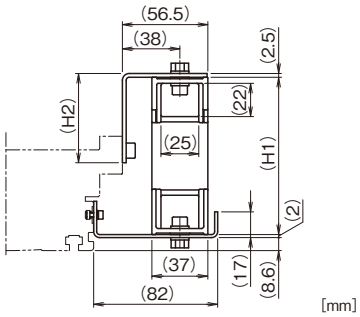

記号	ケーブルチェーン形番	H1	H2
D	TKP35H22-30W25R37	104	59
E	TKP35H22-30W25R50	130	85
F	TKP35H22-30W25R75	180	135

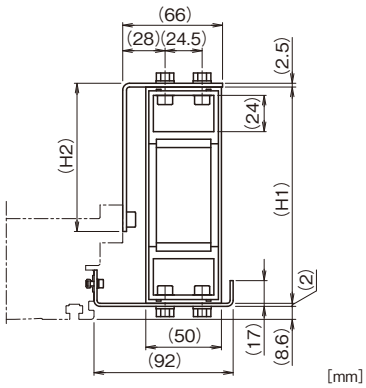

記号	ケーブルチェーン形番	H1	H2
J	KSH-24L-42	143	98

GL15N

ジャバラ

カバーの他に防塵用としてジャバラを用意しています。

ボールねじタイプ
モータ直結/モータ折返し

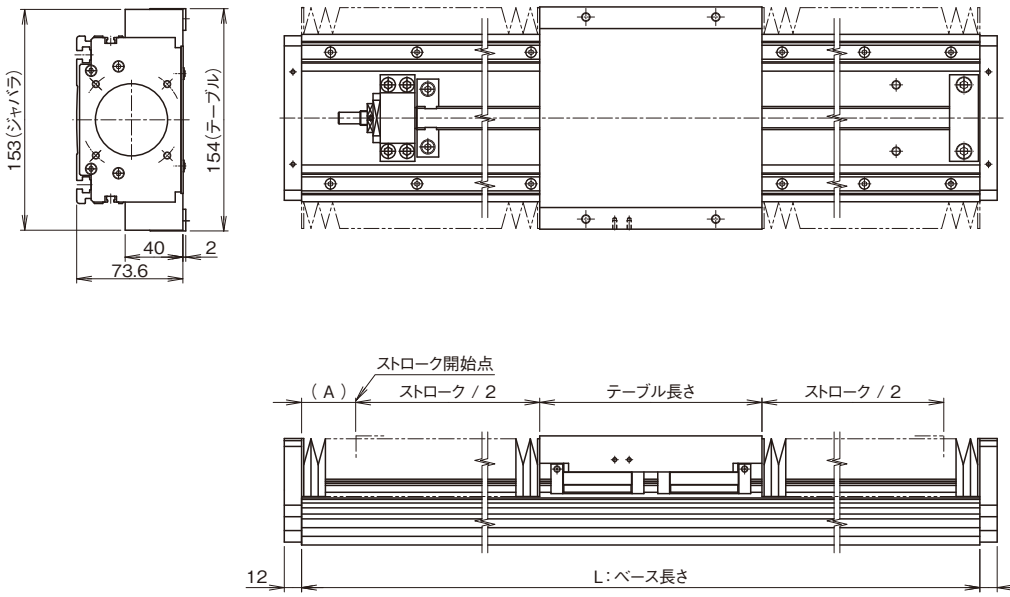

[mm]

テーブルタイプ	テーブル長さ
Sテーブル	126
Lテーブル	154
L(QZ)テーブル	154
L-QZテーブル	180

寸法表

[mm]

ストローク※	Sテーブル	110(133)	230(248)	340(358)	450(468)	540(563)	740(763)	890(913)	1040(1058)
	Lテーブル	100(119)	215(234)	320(340)	420(440)	515(535)	715(735)	865(885)	1010(1030)
	L(QZ)テーブル	90(119)	205(234)	315(340)	420(440)	515(535)	715(735)	865(885)	1010(1030)
	L-QZテーブル	80(104)	195(214)	295(314)	395(414)	490(509)	690(709)	840(859)	980(1004)
L:ベース長さ		340	460	580	700	820	1060	1240	1420
A:ストローク開始点	Sテーブル	60	60	60	60	75	95	110	130
	Lテーブル	50	50	50	60	75	95	110	130
	L(QZ)テーブル	60	60	60	60	75	95	110	130
	L-QZテーブル	40	40	50	60	75	95	110	130

※(　　)内は最大ストロークです。
注1) 形番構成の「ストローク」は、ジャバラ付き時のストロークで構成してください。
注2) ジャバラ仕様の場合、ストロークが短くなります。ジャバラ無し仕様のストロークは仕様・寸法図をご確認ください(→2章051～052)。

-1章- コンパクトシリーズ
-2章- ユニバーサルシリーズ
-3章- エコノミーシリーズ
-4章- クリーンシリーズ
-5章- 多軸シリーズ
-6章- コントローラシリーズ
-7章- リニアモータシリーズ
-8章- プレスシリーズ
-9章- 精密ステージシリーズ

ベルト駆動タイプ

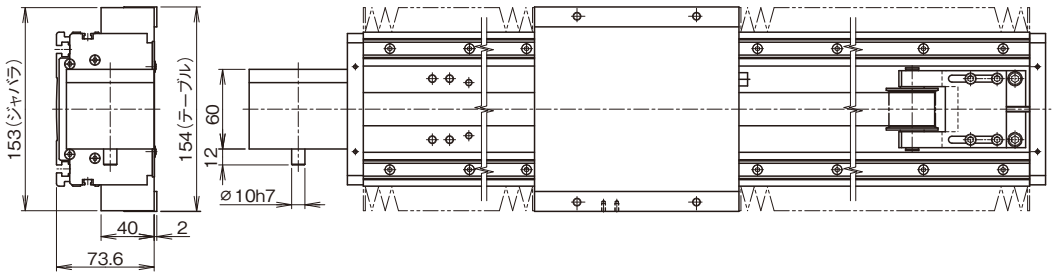

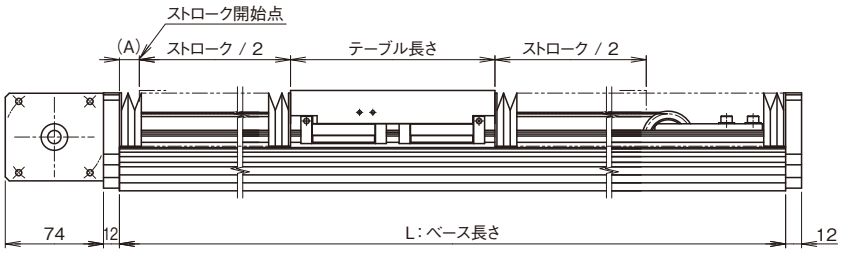

[mm]

テーブルタイプ	テーブル長さ
Sテーブル	126
Lテーブル	154
L-QZテーブル	180

寸法表

[mm]

ストローク※	Sテーブル	270(291)	380(396)	480(501)	680(698)	810(833)	950(973)	1090(1181)	1220(1234)	1360(1378)
	Lテーブル	240(263)	350(368)	450(473)	650(670)	785(805)	925(945)	1060(1080)	1195(1215)	1330(1350)
	L-QZテーブル	220(237)	320(342)	430(447)	620(644)	760(779)	900(919)	1030(1054)	1170(1189)	1300(1324)
L:ベース長さ		580	700	820	1060	1240	1420	1600	1780	1960
A:ストローク開始点		70	80	100	130	150	170	190	215	240

※(　　)内は最大ストロークです。
注1) 形番構成の「ストローク」は、ジャバラ付き時のストロークで構成してください。
注2) ジャバラ仕様の場合、ストロークが短くなります。ジャバラ無し仕様のストロークは仕様・寸法図をご確認ください(→2章060)。

US6T/US6RT
US8T/US8RT
USW12T/USW12RT
USW16T/USW16RT
USW20T/USW20RT
GL 15N
GL 20N
TH 20
TH 25
TY 20

-1章-コンパクトシリーズ
-2章-ユニバーサルシリーズ
-3章-エコノミーシリーズ
-4章-クリーンシリーズ
-5章-多軸シリーズ
-6章-コントローラシリーズ
-7章-リニアモータシリーズ
-8章-プレスシリーズ
-9章-精密ステージシリーズ
US6T/US6RT
US8T/US8RT
USW12T/USW12RT
USW16T/USW16RT
USW20T/USW20RT
GL 15N
GL 20N
TH 20
TH 25
TY 20

GL20N モータ無し仕様 THC仕様

形番構成

形番	ストローク	LMガイド形番	LMガイドQZ有無	ボールねじリード	ボールねじQZ有無	モータ取付方法/モータ有無/制御機器種類	エンドプレート・モータ取付板
GL20N	1340	SW	Q	B20	Q	TH	B
①	②	③	④	⑤	⑥	⑦	⑧

①
- GL20N

②
- 0180：180mm
- ∫
- 1540：1540mm

⑨カバーで「J」：ジャバラ付きを選択した場合、ジャバラ付きのストロークでご指定ください。
→2章083

③
- SV：SSR20XV
- SW：SSR20XW
- HV：SHS20V

「SV」を選択した場合は、Sテーブルになります。「SW」「HV」を選択した場合は、Lテーブルになります。

④
- 無記号：QZ無し
- Q：QZ付き

③LMガイド形番にて「SV」を選択時は「Q」は選択できません。「Q」を選択した場合は、L-QZテーブルになります。

⑤
- B05：5mm
- B10：10mm
- B20：20mm
- B40：40mm

⑥
- 無記号：QZ無し
- Q：QZ付き

④LMガイドQZ有無にて「Q」を選択時は「無記号」は選択できません。

⑦

直結の場合
0：モータ無し（カップリング無し。必要な際はご指定ください）
1：モータ付き（貴社ご指定モータをTHK購入取付け）
折返しの場合
R1：反基準側折返し（モータ無し）
R2：基準側折返し（モータ無し）
R3：底面側折返し（モータ無し）
R4：反基準側折返し（貴社ご指定モータをTHK購入取付け）
R5：基準側折返し（貴社ご指定モータをTHK購入取付け）
R6：底面側折返し（貴社ご指定モータをTHK購入取付け）
コントローラ付きの場合
TH：ドライバコントローラTHC

「TH」を選択した場合は、別途コントローラの手配が必要です。
→6章002

⑧

直結の場合
A
B
E
F
H
I
折返しの場合
B14
F11
F14

エンドプレート詳細
→2章071

コントローラ仕様

制御機器種類	THC				
モータ定格出力[W]	200			400	
ボールねじリード[mm]	5	10	20	20	40
定格速度※1[mm/s]	250	500	1000	1000	2000
定格推力※2[N]	723	361	181	359	179
最大推力※3[N]	2148	1080	540	1080	540
電磁ブレーキ保持力※4[N]	1436	718	359	359	179
走行寿命※5[km]	5,000	10,000			

※1 定格速度は、モータの定格回転数(3000min^{-1})時の速度です。
※2 定格推力は、以下の条件による最小値となります。
・「200W：0.64N·m」または「許容入力トルク」/「400W：1.27N·m」または「許容入力トルク」
※3 最大推力は、以下の条件による最小値となります。
・「200W：1.91N·m」または「許容入力トルク」/「400W：3.82N·m」または「許容入力トルク」
※4 電磁ブレーキ保持力は、以下の条件による最小値となります。
・「200W：1.27N·m」または「許容入力トルク」/「400W：1.27N·m」または「許容入力トルク」
※5 計算条件は以下の場合です。
ストローク：990mm(LMガイド：SHS20V)/加減速度：最大可搬質量設定時の加減速度/速度：定格速度/負荷質量：最大可搬質量/重心位置：テーブル上面中心

■水平

モータ定格出力[W]			200			400	
ボールねじリード[mm]			5	10	20	20	40
最大可搬質量[kg]	加減速度	0.15G	70	—	—	—	—
		0.3G	—	70	29	60	13

■壁掛け

モータ定格出力[W]			200			400	
ボールねじリード[mm]			5	10	20	20	40
最大可搬質量[kg]	加減速度	0.15G	70	—	—	—	—
		0.3G	—	70	29	60	13

■垂直

モータ定格出力[W]			200			400	
ボールねじリード[mm]			5	10	20	20	40
最大可搬質量[kg]	加減速度	0.15G	23	—	—	—	—
		0.3G	—	15	6	15	6

テーブル種類

ご選定のLMガイド形番によりブロックテーブルの種類が決まります。
また、ブロックテーブルの種類によりストローク範囲が異なります。
・Sテーブル ……ショートテーブル(LMガイド形番：SSR20XV)
テーブル長さを短くし、ストローク範囲を長く取れるタイプです。
・Lテーブル……ロングテーブル(LMガイド形番：SSR20XW、SHS20V)
高負荷などの場合や、テーブル中心から離れた位置にある場合に適しています。
・L-QZテーブル……潤滑装置QZ付きロングテーブル(LMガイド形番：SSR20XWQZ、SHS20VQZ)
LMガイド部とボールねじ部に潤滑装置QZを装着しています。(Lテーブルより長くなりますので寸法表(→2章069～070)をご参照ください)

⑦⑬モータ取付方法
⑭モータケーブル向き(直結/折返し)

【モータ直結の場合】

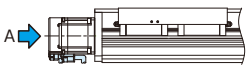

【モータ折返しの場合】

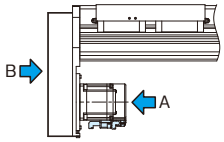

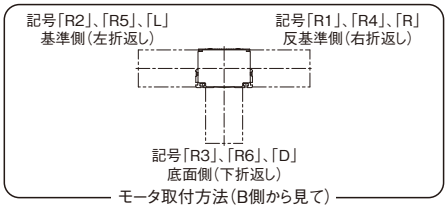

モータ取付方法(B側から見て)

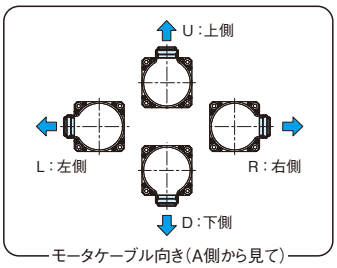

モータケーブル向き(A側から見て)

基本仕様※6

LMガイド部	基本動定格荷重 C[N]		22300			
	基本静定格荷重 C_0[N]		38400			
ボールねじ部	ボールねじリード[mm]		5	10	20	40
	基本動定格荷重 Ca[N]		6000	9800	7700	5400
	基本静定格荷重 C_0a[N]		16500	25200	22300	13600
	ねじ軸径[mm]		⌀20	⌀15	⌀20	⌀20
	谷径[mm]		⌀17.2	⌀12.5	⌀17.5	⌀17.5
	ボール中心径[mm]		⌀20.5	⌀15.75	⌀20.75	⌀20.75
	許容回転数[min^{-1}]		4800	4440	3370	
軸受部(固定側)	アキシアル方向	基本動定格荷重 Ca[N]	6650			
		静的許容荷重 P_0a[N]	2200			
ベース部	断面2次モーメント※7	I_x※8[mm^4]	3.15×10^5			
		I_y※9[mm^4]	4.28×10^6			
		質量[kg/m]	10.8			
起動トルク[N·cm]	ボールねじQZ	QZ無し	17	14..5	23.6	32.5
		QZ付き	30.8	40.7	48.5	58.1
繰り返し位置決め精度[mm]			±0.02			
バックラッシ[mm]			0.05			
許容入力トルク[N·m]	直結		1.9	3.8	5.3	
	折返し					
静的許容荷重※10[N]	逆ラジアル方向		14300			
	横方向		4500			
	軸方向		2200			
静的許容モーメント※11[N·m]	LMガイドQZ	QZ無し	M_A：710 M_B：430 M_C：1180			
		QZ付き	M_A：1070 M_B：500 M_C：1180			
標準グリース/使用グリースニップル	LMガイド部		THK AFE-CAグリース/B-M6F			
	ボールねじ部		THK AFE-CAグリース/ニップルなし			

※6 LMガイド形番HV：SHS20V仕様の値です。
※7 アルミベース部の断面特性の値です。
※8 I_x=X軸まわりの断面2次モーメントです。
※9 I_y=Y軸まわりの断面2次モーメントです。
※10 静的許容荷重は、ボルト締結強度とLMガイド部、ボールねじ部、および軸受部の静定格荷重に制限される値です。
※11 静的許容モーメントは、静止時に許容できる最大のモーメントです。
M_A、M_Cモーメント基準はテーブル上面、M_Bモーメント基準はテーブル中心です。

静的許容モーメント

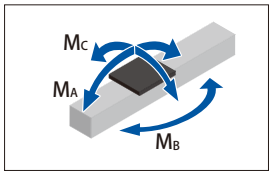

断面2次モーメント

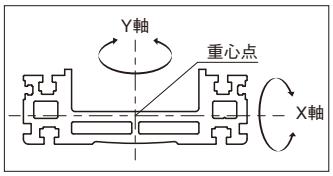

静的許容荷重

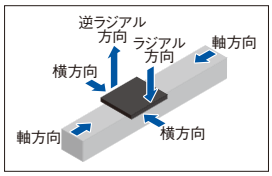

サーボモータ 200W | サーボモータ 400W | モータ直結 | モータ折返し | 本体幅 180mm | 本体高さ 90mm | ストロークMAX 1540mm | 速度MAX 2000mm/s | ボールねじタイプ

⑦モータ取付方法/モータ有無/制御機器種類にて「TH」を選択した場合、⑫～⑰の指定が必要です。

カバー/ジャバラ	センサ	ケーブルチェーン	モータ定格出力	モータ取付方法	モータケーブル向き	原点方式	電源電圧	ケーブル種類、長さ
C	2	J	M20	S	R	S02	D2	F3
⑨	⑩	⑪	⑫	⑬	⑭	⑮	⑯	⑰
N：カバー無し	N：無し	N：無し	M20：200W	S：直結	R：右側	S02：モータ側(センサ右)	D1：100V	F3：固定用 3m
C：カバー付き	2	A	M20B：200Wブレーキ付き	R：右折返し	U：上側	S20：モータ側(センサ左)	D2：200V	F5：固定用 5m
J：ジャバラ付き	3	B	M40：400W	L：左折返し	L：左側	S03：反モータ側(センサ右)		FA：固定用10m
カバー付き詳細 →2章073	6	C	M40B：400Wブレーキ付き	D：下折返し	D：下側	S30：反モータ側(センサ左)		H3：高屈曲 3m
ジャバラ付き詳細 →2章083	G	D				D00：モータ側(押当て)		H5：高屈曲 5m
	センサ詳細 →2章074	E				R00：反モータ側(押当て)		HA：高屈曲10m
		F						
		G						
		H						
		I						
		J						

下記組合わせは選択できません。
・⑬ R：右折返し、⑭ R：右側
・⑬ L：左折返し、⑭ L：左側
・⑬ D：下折返し、⑭ U：上側

⑮原点方式

原点センサ方式

(●：外付原点センサ)

押当て原点方式

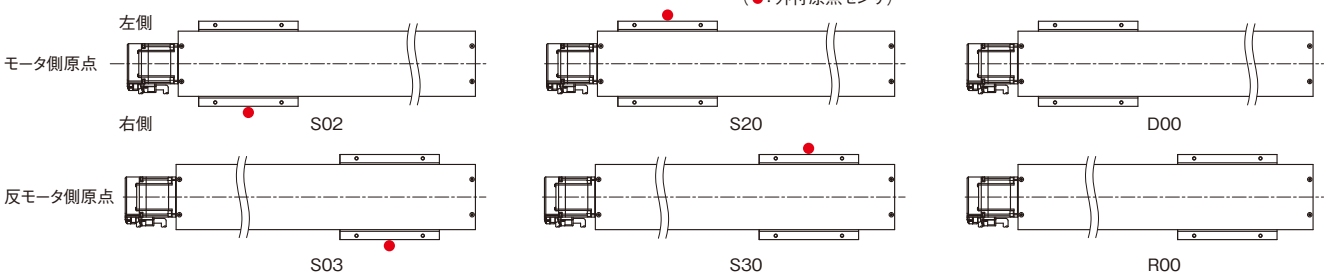

モータ選定資料

■LMガイド部

LMガイド形番	可動部質量 [kg]	摺動抵抗値 [N]
GL20N-＊-SV(SSR20XV)	2.7	21
GL20N-＊-SW(SSR20XW)	3.2	21.4
GL20N-＊-SWQ(SSR20XWQZ)	3.4	33.4
GL20N-＊-HV(SHS20V)	3	20.6
GL20N-＊-HVQ(SHS20VQZ)	3.8	36.6

■ボールねじ部

ベース長さ※1 [mm]	リード [mm]	形番	軸長さ※2 [mm]
460～1780	5	BTK2005V-2.6ZZ	427～1747
	10	BLK1510-5.6ZZ	
	20	BLK2020-3.6ZZ	
	40	WTF2040-2ZZ	

■モータ取付部

直結	折返し	
軸端末径 [mm]	タイミングプーリ	
	慣性モーメント ×10⁻⁴[kg·m²]	
ø10h7	0.12	

※1 ベース長さは寸法表をご参照ください。(→2章069～070)
※2 ボールねじ軸の長さはモータ直結仕様時の長さになります。
モータ折返し仕様の場合は、ボールねじ軸の長さが74mm長くなります。
注) 適用カップリングは2章071を参照ください。

許容オーバーハング長さ※3

水平

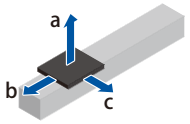

200W	ボールねじリード [mm]	負荷質量 [kg]	a [mm]	b [mm]	c [mm]
直結/折返し	5	17.5	1300	1300	1300
		35	1300	1300	1300
		70	1300	860	1120
	10	17.5	1300	1300	1300
		35	1300	1300	1300
		70	1300	670	860
	20	7	1300	1300	1300
		14.5	1300	1300	1300
		29	1300	1300	1300

400W	ボールねじリード [mm]	負荷質量 [kg]	a [mm]	b [mm]	c [mm]
直結/折返し	20	15	1300	1300	1300
		30	1300	1290	1300
		60	1300	620	740
	40	3	1300	1300	1300
		6.5	1300	1300	1300
		13	1300	1300	1300

壁掛け

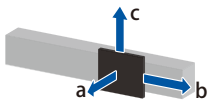

200W	ボールねじリード [mm]	負荷質量 [kg]	a [mm]	b [mm]	c [mm]
直結/折返し	5	17.5	1300	1300	1300
		35	1300	1300	1300
		70	1090	830	1300
	10	17.5	1300	1300	1300
		35	1300	1300	1300
		70	840	640	1300
	20	7	1300	1300	1300
		14.5	1300	1300	1300
		29	1300	1300	1300

400W	ボールねじリード [mm]	負荷質量 [kg]	a [mm]	b [mm]	c [mm]
直結/折返し	20	15	1300	1300	1300
		30	1300	1260	1300
		60	740	590	1300
	40	3	1300	1300	1300
		6.5	1300	1300	1300
		13	1300	1300	1300

垂直

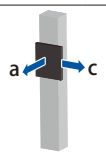

200W	ボールねじリード [mm]	負荷質量 [kg]	a [mm]	c [mm]
直結/折返し	5	5.5	1300	1300
		11.5	1300	1300
		23	1300	1300
	10	3.5	1300	1300
		7.5	1300	1300
		15	1300	1300
	20	1.5	1300	1300
		3	1300	1300
		6	1300	1300

400W	ボールねじリード [mm]	負荷質量 [kg]	a [mm]	c [mm]
直結/折返し	20	3.5	1300	1300
		7.5	1300	1300
		15	1300	1300
	40	1.5	1300	1300
		3	1300	1300
		6	1300	1300

※3 LMガイドの走行寿命が10,000km(リード5mmのみ5,000km)で制限される値です。計算条件は以下の通りです。
ストローク：870mm(LMガイド：SHS20V)/加減速度：0.3G/速度：定格速度/オーバーハング方向：単一方向のみ負荷。寸法a、b、cはテーブル上面中心からの寸法です。

GL20N モータ無し仕様 THC仕様

寸法

モータ直結

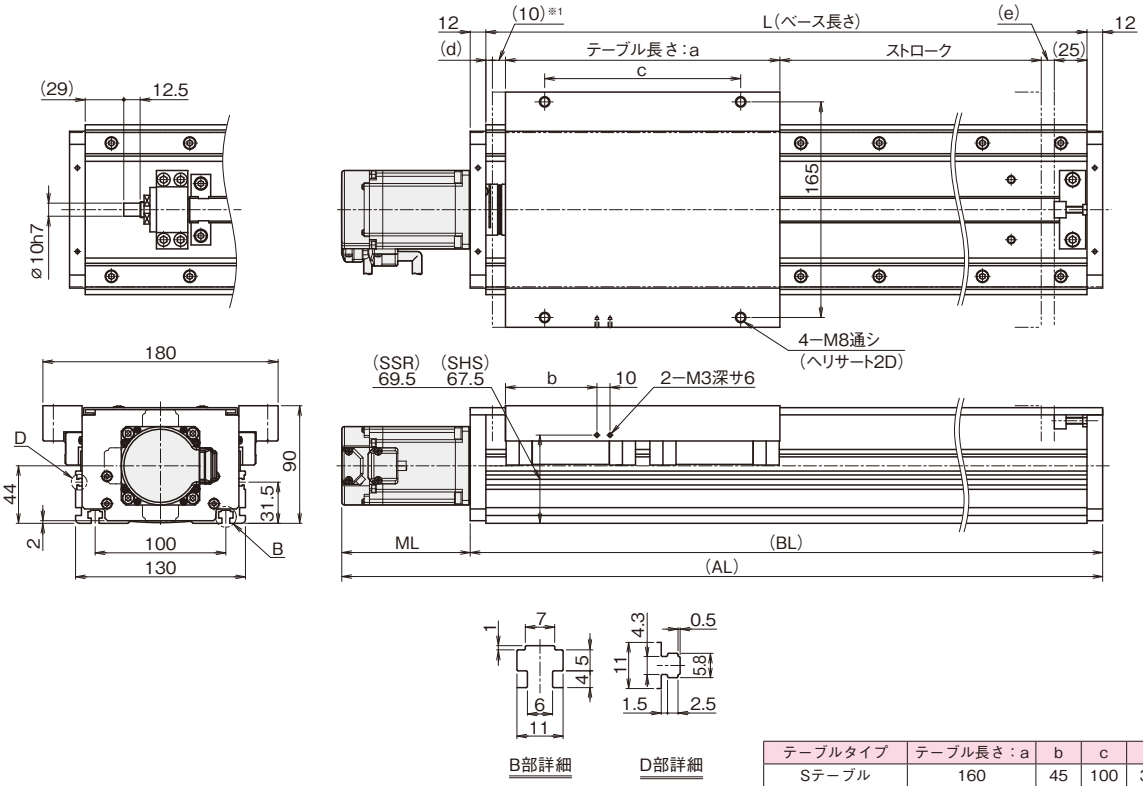

[mm]

テーブルタイプ	テーブル長さ:a	b	c	d	e
Sテーブル	160	45	100	37	8
Lテーブル	180	55	100	27	8
L(QZ)テーブル※3	180	55	100	34	11
L-QZテーブル	210	70	150	5	10

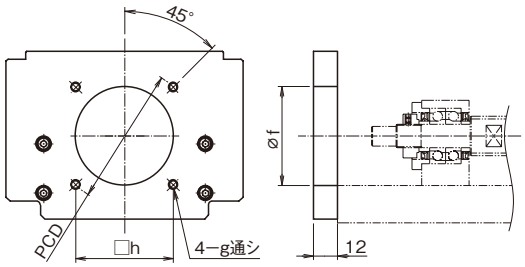

モータ取付部詳細

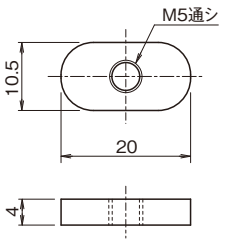

ベース取付用ナット詳細※2

■モータ取付部寸法表 [mm]

エンドプレート	寸法			
	f	g	PCD	h
A	30H7	M4	46	—
B	50H7	M5	70	—
E	30H7	M3	45	—
F	50H7	M4	70	—
H	36H7	M4	—	50
I	60H7	M6	—	70

※1 メカストッパからストローク開始位置までの寸法です。
※2 ベース取付用ナットが付属されます。個数は寸法表にてご確認ください。
※3 ボールねじ部のみQZ仕様を示します。

寸法表

ストローク[mm]（メカストッパ間ストローク）	Sテーブル		220(238)	340(358)	460(478)	580(598)	820(838)	1000(1018)	1180(1198)	1360(1378)	1540(1558)
	Lテーブル		210(228)	330(348)	450(468)	570(588)	810(828)	990(1008)	1170(1188)	1350(1368)	1530(1548)
	L(QZ)テーブル※3		200(221)	320(341)	440(461)	560(581)	800(821)	980(1001)	1160(1181)	1340(1361)	1520(1541)
	L-QZテーブル		200(220)	320(340)	440(460)	560(580)	800(820)	980(1000)	1160(1180)	1340(1360)	1520(1540)
最高速度※4[mm/s]	ボールねじリード: 5mm		250					180	130	100	80
	ボールねじリード:10mm		500				380	260	190	—	—
	ボールねじリード:20mm		1000					740	540	410	330
	ボールねじリード:40mm		2000					1480	1080	830	660
寸法[mm]	ベース長さ:L		460	580	700	820	1060	1240	1420	1600	1780
	AL※5	200W	560.1	680.1	800.1	920.1	1160.1	1340.1	1520.1	1700.1	1880.1
		400W	582.1	702.1	822.1	942.1	1182.1	1362.1	1542.1	1722.1	1902.1
	BL		488	608	728	848	1088	1268	1448	1628	1808
	ML※6		200W:76.1(110.7) 400W:98.1(132.7)								
ベース取付用ナット個数			12	14	16	18	20	22	24	26	28
質量※7[kg]	HV(SHS20V)	モータ無し(メカのみ)	11.4	13.1	14.8	16.5	19.9	22.4	24.9	27.5	30
		モータ付き※8 200W	12.3	14	15.7	17.4	20.8	23.3	25.8	28.4	30.9
		モータ付き※8 400W	12.7	14.4	16.1	17.8	21.2	23.7	26.2	28.8	31.3

※4 最高速度は、モータの回転数(3000min⁻¹)もしくはボールねじの許容回転数によって制限される値です。
※5 ブレーキ無し選択時の値です。200W/400W:34.6mm加算されます。
※6 ( )内はブレーキ付き選択時の値です。
※7 質量は全てカバー付きおよびQZ付きの値です。
※8 ブレーキ選択時は200W/400W:0.5kg加算されます。
注) ボールねじリード10mmの最大製作ベース長さは1420mmとなります。

サーボモータ 200W | サーボモータ 400W | モータ直結 | モータ折返し | 本体幅 180mm | 本体高さ 90mm | ストローク MAX 1540mm | 速度 MAX 2000mm/s | ボールねじタイプ

寸法

モータ折返し

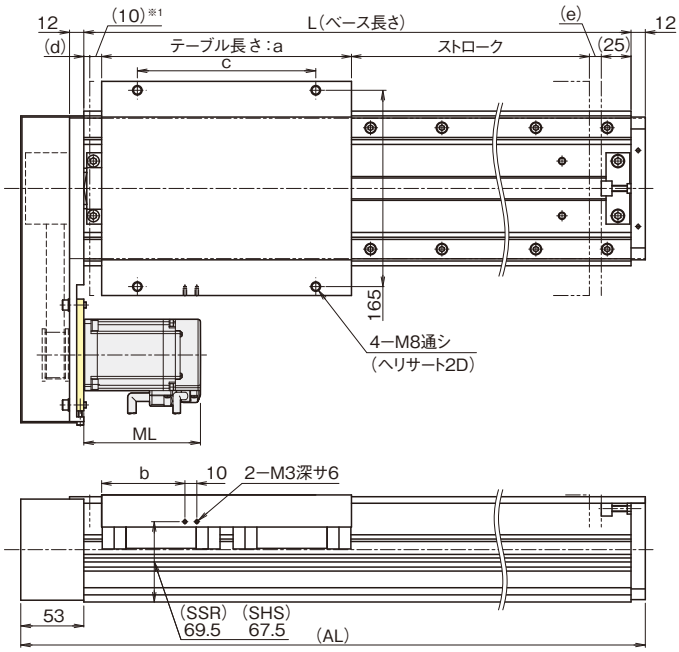

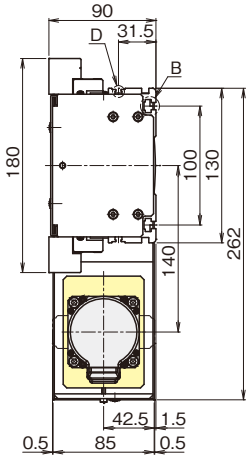

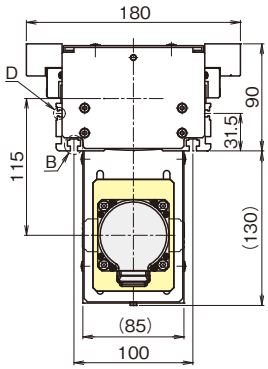

底面側折返し選択時

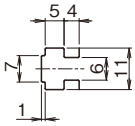

B部詳細

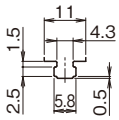

D部詳細

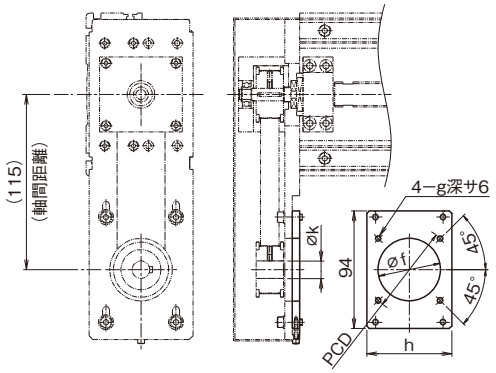

モータ取付部詳細

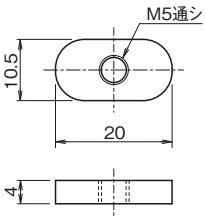

ベース取付用ナット詳細※2

[mm]

テーブルタイプ	テーブル長さ:a	b	c	d	e
Sテーブル	160	45	100	37	8
Lテーブル	180	55	100	27	8
L(QZ)テーブル※3	180	55	100	34	11
L-QZテーブル	210	70	150	5	10

■モータ取付部寸法表 [mm]

モータ取付板	寸法				プーリ内径
	f	g	PCD	h	k
B14	50	M5	70	68	14H7
F11	50	M4	70	68	11H7
F14	50	M4	70	68	14H7

※1 メカストッパからストローク開始位置までの寸法です。
※2 ベース取付用ナットが付属されます。個数は寸法表にてご確認ください。
※3 ボールねじ部のみQZ仕様を示します。

寸法表

ストローク[mm] (メカストッパ間ストローク)	Sテーブル		220(238)	340(358)	460(478)	580(598)	820(838)	1000(1018)	1180(1198)	1360(1378)	1540(1558)
	Lテーブル		210(228)	330(348)	450(468)	570(588)	810(828)	990(1008)	1170(1188)	1350(1368)	1530(1548)
	L(QZ)テーブル※3		200(221)	320(341)	440(461)	560(581)	800(821)	980(1001)	1160(1181)	1340(1361)	1520(1541)
	L-QZテーブル		200(220)	320(340)	440(460)	560(580)	800(820)	980(1000)	1160(1180)	1340(1360)	1520(1540)
最高速度※4[mm/s]	ボールねじリード: 5mm		250					180	130	100	80
	ボールねじリード:10mm		500				380	260	190	–	–
	ボールねじリード:20mm		1000					740	540	410	330
	ボールねじリード:40mm		2000					1480	1080	830	660
寸法[mm]	L:ベース長さ		460	580	700	820	1060	1240	1420	1600	1780
	AL※5		525	645	765	885	1125	1305	1485	1665	1845
	ML※6		200W:76.1(110.7) 400W:98.1(132.7)								
ベース取付用ナット個数			12	14	16	18	20	22	24	26	28
質量※7[kg]	HV(SHS20V)	モータ無し(メカのみ)	13.3	15	16.7	18.4	21.8	24.3	26.8	29.4	31.9
		モータ付き※8 200W	14.2	15.9	17.6	19.3	22.7	25.2	27.7	30.3	32.8
		モータ付き※8 400W	14.6	16.3	18	19.7	23.1	25.6	28.1	30.7	33.2

※4 最高速度は、モータの回転数(3000min^{-1})もしくはボールねじの許容回転数によって制限される値です。
※5 ブレーキ無し選択時の値です。200W/400W:34.6mm加算されます。
※6 ( )内はブレーキ付き選択時の値です。
※7 質量は全てカバー付きおよびQZ付きの値です。
※8 ブレーキ選択時は200W/400W:0.5kg加算されます。
注) ボールねじリード10mmの最大製作ベース長さは1420mmとなります。

-1章-コンパクトシリーズ
-2章-ユニバーサルシリーズ
-3章-エコノミーシリーズ
-4章-クリーンシリーズ
-5章-多軸シリーズ
-6章-コントローラシリーズ
-7章-リニアモータシリーズ
-8章-プレスシリーズ
-9章-精密ステージシリーズ

GL20N オプション

エンドプレート（直結）

各種モータが取付けられるようにエンドプレートを用意しています。
ご使用になるモータに合わせてエンドプレートをご指定ください。

モータ種類	メーカ	シリーズ		モータ形番	モータ定格出力[W]	フランジ角	エンドプレート	適用カップリング形番 三木プーリ㈱	適用カップリング形番 鍋屋バイテック会社(NBK)
ACサーボモータ	㈱安川電機	Σ-V		SGMJV-01	100	□40	A	SFC-020DA2-8B-10B-L38	XGT2-25C-8-10
				SGMAV-01					
				SGMJV-02	200	□60	B	SFC-030DA2-10B-14B	XGT2-27C-10-14
				SGMAV-02					
				SGMJV-04	400			SFC-035DA2-10B-14B	XGT2-30C-10-14
				SGMAV-04					
		Σ-7		SGM7J-01	100	□40	A	SFC-020DA2-8B-10B-L38	XGT2-25C-8-10
				SGM7A-01					
				SGM7J-02	200	□60	B	SFC-030DA2-10B-14B	XGT2-27C-10-14
				SGM7A-02					
				SGM7J-04	400			SFC-035DA2-10B-14B	XGT2-30C-10-14
				SGM7A-04					
	三菱電機㈱	MELSERVO	J3	HF-KP13	100	□40	A	SFC-020DA2-8B-10B-L38	XGT2-25C-8-10
				HF-MP13					
				HF-KP23	200	□60	B	SFC-030DA2-10B-14B	XGT2-27C-10-14
				HF-MP23					
				HF-KP43	400			SFC-035DA2-10B-14B	XGT2-30C-10-14
				HF-MP43					
			J4	HG-KR13	100	□40	A	SFC-020DA2-8B-10B-L38	XGT2-25C-8-10
				HG-MR13					
				HG-KR23	200	□60	B	SFC-030DA2-10B-14B	XGT2-27C-10-14
				HG-MR23					
				HG-KR43	400			SFC-035DA2-10B-14B	XGT2-30C-10-14
				HG-MR43					
			JN	HF-KN13	100	□40	A	SFC-020DA2-8B-10B-L38	XGT2-25C-8-10
				HF-KN23	200	□60	B	SFC-030DA2-10B-14B	XGT2-27C-10-14
				HF-KN43	400			SFC-035DA2-10B-14B	XGT2-30C-10-14
	多摩川精機㈱	TBL-iⅡ		TS4603	100	□40	A	SFC-020DA2-8B-10B-L38	XGT2-25C-8-10
				TS4607	200	□60	B	SFC-030DA2-10B-14B	XGT2-27C-10-14
				TS4609	400			SFC-035DA2-10B-14B	XGT2-30C-10-14
		TBL-iⅣ		TSM3104	100	□40	A	SFC-020DA2-8B-10B-L38	XGT2-25C-8-10
				TSM3202	200	□60	B	SFC-030DA2-10B-14B	XGT2-27C-10-14
				TSM3204	400			SFC-035DA2-10B-14B	XGT2-30C-10-14
	パナソニック㈱	MINAS	A5	MSMD01	100	□38	E	SFC-020DA2-8B-10B-L38	XGT2-25C-8-10
				MSME01					
				MSMD02	200	□60	F	SFC-030DA2-10B-11B	XGT2-30C-10-11
				MSME02					
				MSMD04	400			SFC-035DA2-10B-14B	XGT2-30C-10-14
				MSME04					
			A6	MSMF01	100	□38	E	SFC-020DA2-8B-10B-L38	XGT2-25C-8-10
				MHMF01		□40	A	SFC-020DA2-8B-10B-L38	XGT2-25C-8-10
				MSMF02	200	□60	F	SFC-030DA2-10B-11B	XGT2-30C-10-11
				MHMF02					
				MSMF04	400			SFC-035DA2-10B-14B	XGT2-30C-10-14
				MHMF04					
	㈱キーエンス	SV		SV-M010	100	□40	A	SFC-020DA2-8B-10B-L38	XGT2-25C-8-10
				SV-M020	200	□60	B	SFC-030DA2-10B-14B	XGT2-27C-10-14
				SV-M040	400			SFC-035DA2-10B-14B	XGT2-30C-10-14
		SV2		SV2-M010	100	□40	A	SFC-020DA2-8B-10B-L38	XGT2-25C-8-10
				SV2-M020	200	□60	B	SFC-030DA2-10B-14B	XGT2-27C-10-14
				SV2-M040	400			SFC-035DA2-10B-14B	XGT2-30C-10-14
	山洋電気㈱	SANMOTION R		R2□A04010	100	□40	A	SFC-020DA2-8B-10B-L38	XGT2-25C-8-10
				R2□A06020	200	□60	B	SFC-030DA2-10B-14B	XGT2-27C-10-14
				R2AA06040	400			SFC-035DA2-10B-14B	XGT2-30C-10-14
	オムロン㈱	OMNUC G5		R88M-K10030	100	□40	A	SFC-020DA2-8B-10B-L38	XGT2-25C-8-10
				R88M-K20030	200	□60	B	SFC-030DA2-10B-11B	XGT2-30C-10-11
				R88M-K40030	400			SFC-035DA2-10B-14B	XGT2-30C-10-14
		1S		R88M-1M10030	100	□40	A	SFC-020DA2-8B-10B-L38	XGT2-25C-8-10
				R88M-1M20030	200	□60	B	SFC-030DA2-10B-11B	XGT2-30C-10-11
				R88M-1M40030	400			SFC-035DA2-10B-14B	XGT2-30C-10-14

モータ種類	メーカ	シリーズ		モータ形番	フランジ角	エンドプレート	適用カップリング形番 三木プーリ㈱	適用カップリング形番 鍋屋バイテック会社(NBK)
ステッピングモータ	オリエンタルモーター㈱	αステップ		AZ6＊，AR6＊	□60	H	SFC-025DA2-10B-10B-L43	XGT2-25C-10-10
				AZ9＊，AR9＊	□85	I	SFC-025DA2-10B-14B-l43	XGT2-27C-10-14
		5相	CRK※	CRK56＊ (CRK569PM＊)	□60	H	SFC-025DA2-8B-10B-L43 (SFC-025DA2-10B-10B-L43)	XGT2-25C-8-10 (XGT2-25C-10-10)
			RK Ⅱ	RKS56＊	□60	H	SFC-025DA2-10B-10B-L43	XGT2-25C-10-10
				RKS59＊	□85	I	SFC-025DA2-10B-14B-L43	XGT2-34C-10-14
			PKA	PKA566	□60	H	SFC-025DA2-8B-10B-L43	XGT2-25C-8-10
			CVK※	PKP56＊ (PKP569FM＊)	□60	H	SFC-025DA2-8B-10B-L43 (SFC-025DA2-10B-10B-L43)	XGT2-25C-8-10 (XGT2-25C-10-10)
	㈱キーエンス	2相		QS-M60	□60	H	SFC-025DA2-8B-10B-L43	XGT2-25C-8-10
	山洋電気㈱	PB		PBDM60＊，PBA＊＊60＊	□60	H	SFC-025DA2-10B-10B-L43	XGL2-25C-10-10
		5相		FAM56＊/FDM56＊/ FA512M60/FB512M60	□60	H	SFC-025DA2-10B-10B-L43	XGT2-25C-10-10
		2相		DB16H78＊	□60	H	SFC-025DA2-8B-10B-L43	XGL2-25C-8-10

※（　　）はモータの軸径が異なりますので、カップリングのご指定にご注意ください。
注1）表中のモータ形番は形番の一部を表しております。形番について詳しくは、各モータメーカのカタログをご参照ください。
注2）取付けるモータの最大トルクが許容入力トルク（→2章067）を超える場合はトルク制限などの安全対策を講ずるようお願いします。
注3）形番構成⑦モータ有無/制御機器種類にて「TH」を選択した場合、表中のモータ形番は以下となります。
200W：多摩川精機㈱製「TS4607」
400W：多摩川精機㈱製「TS4609」

モータ直結 モータ折返し 本体幅180mm 本体高さ90mm ボールねじタイプ

モータ取付板（折返し）

各種モータが取付けられるようにモータ取付板を用意しています。
ご使用になるモータに合わせてモータ取付板をご指定ください。

モータ種類	メーカ	シリーズ		モータ形番	モータ定格出力[W]	フランジ角	モータ取付板
ACサーボモータ	㈱安川電機	Σ-V		SGMJV-02	200	□60	B14
				SGMAV-02			
				SGMJV-04	400	□60	B14
				SGMAV-04			
		Σ-7		SGM7J-02	200	□60	B14
				SGM7A-02			
				SGM7J-04	400	□60	B14
				SGM7A-04			
	三菱電機㈱	MELSERVO	J3	HF-KP23	200	□60	B14
				HF-MP23			
				HF-KP43	400	□60	B14
				HF-MP43			
			J4	HG-KR23	200	□60	B14
				HG-MR23			
				HG-KR43	400	□60	B14
				HG-MR43			
			JN	HF-KN23	200	□60	B14
				HF-KN43	400	□60	B14
	多摩川精機㈱	TBL-iⅡ		TS4607	200	□60	B14
				TS4609	400	□60	B14
		TBL-iⅣ		TSM3202	200	□60	B14
				TSM3204	400	□60	B14
	パナソニック㈱	MINAS	A5	MSMD02	200	□60	F11
				MSME02			
				MSMD04	400	□60	F14
				MSME04			
			A6	MSMF02	200	□60	F11
				MHMF02			
				MSMF04	400	□60	F14
				MHMF04			
	㈱キーエンス	SV		SV-M020	200	□60	B14
				SV-M040	400	□60	B14
		SV2		SV2-M020	200	□60	B14
				SV2-M040	400	□60	B14
	山洋電気㈱	SANMOTION R		R2□A06020	200	□60	B14
				R2AA06040	400	□60	B14
	オムロン㈱	OMNUC G5		R88M-K20030	200	□60	F11
				R88M-K40030	400	□60	B14
		1S		R88M-1M20030	200	□60	F11
				R88M-1M40030	400	□60	B14

注1）表中のモータ形番は形番の一部を表しております。形番について詳しくは、各モータメーカのカタログをご参照ください。
注2）取付けるモータの最大トルクが許容入力トルク（→2章067）を超える場合はトルク制限などの安全対策を講ずるようお願いします。
注3）形番構成⑦モータ有無/制御機器種類にて「TH」を選択した場合、表中のモータ形番は以下となります。
200W：多摩川精機㈱製「TS4607」
400W：多摩川精機㈱製「TS4609」

GL20N オプション

潤滑装置QZ

LMガイド

潤滑装置QZはLMレールの転動面に適切な量の潤滑油を供給します。このため、ボールと転動面の間には油膜が常に形成され、潤滑メンテナンス間隔の大幅な延長を可能にします。

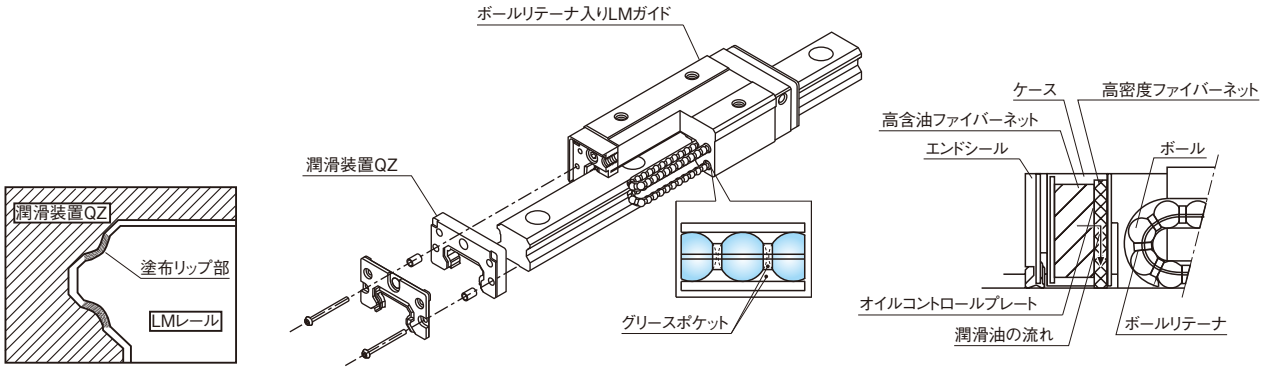

潤滑装置QZ 構造図（LMガイド）

ボールねじ

潤滑装置QZはボールねじ軸の転動面に適切な量の潤滑油を供給します。このため、ボールと転動面の間に油膜が常に形成され、潤滑性の向上とメンテナンス間隔の大幅な延長を可能にします。

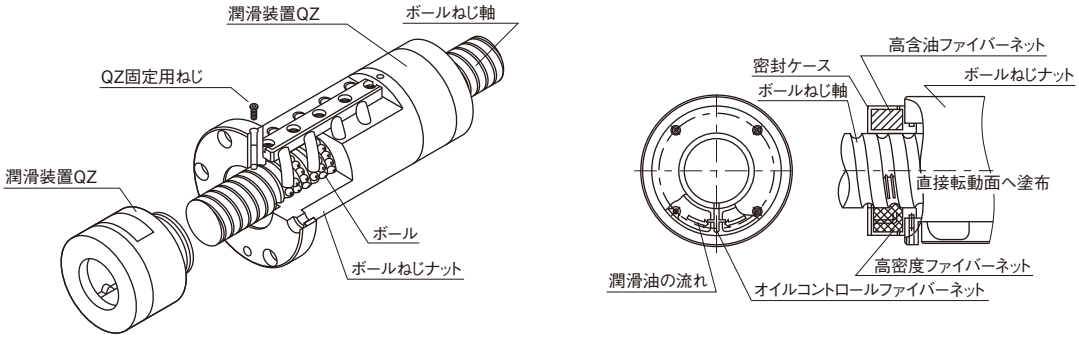

潤滑装置QZ構造図（ボールねじ）

カバー

内部の保護用に簡易カバーを用意しています。
カバーはGL15N・GL20N共通です。

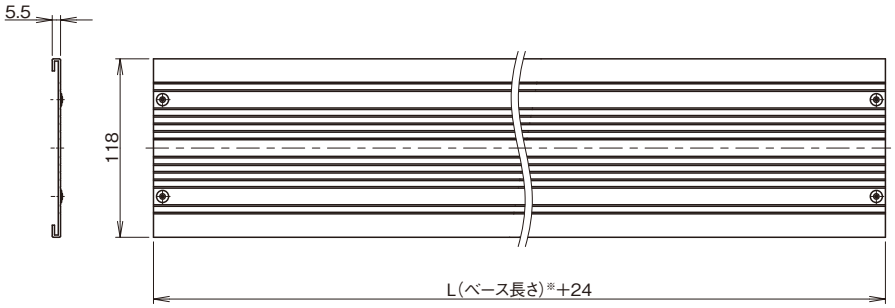

カバー外観図

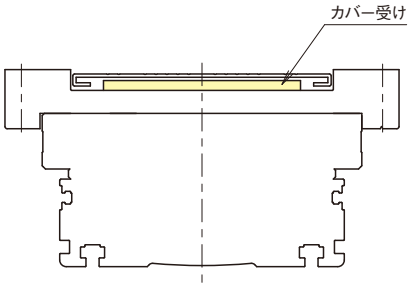

カバー受け取付断面図

※ ベース長さは寸法表をご参照ください（→2章069～070）。
注1）ベース長さが長くなるとカバーのたわみが大きくなります。そのため、テーブル干渉防止用にテーブル部にカバー受けを取付けます（上図をご参照ください）。
ベース長さ1000mm以上の形番より標準で取付けます。ベースが長くなるとカバーの自重によるたわみが大きくなるため、他の部品（レール）に接触する可能性があります。
注2）水平姿勢以外にて使用される場合には、カバーのたわみによりテーブルに取付ける部品とカバーが接触する恐れがありますので、ご注意ください。

モータ直結 モータ折返し 本体幅180mm 本体高さ90mm ボールねじタイプ

センサ

ベース側面のTスロットを利用して各種センサを取付けることが可能です。
各種センサをご選択の際はオプション記号をご指定ください。

記号	内容	形番	付属品
N	なし	—	—
2	フォトセンサ※1[3個]	EE-SX671(オムロン㈱製)	取付ねじ・ナット、センサドグ、センサレール、取付板、コネクタ(EE-1001)
6	フォトセンサ※1[3個]	EE-SX674(オムロン㈱製)	取付ねじ・ナット、センサドグ、センサレール、取付板、コネクタ(EE-1001)
3	近接センサ N.O.接点※2[3個]	TL-W3MC1(オムロン㈱製)	取付ねじ・ナット、センサドグ、センサレール
G	近接センサ N.O.接点※2[1個] N.C.接点※3[2個]	TL-W3MC1(オムロン㈱製) TL-W3MC2(オムロン㈱製)	取付ねじ・ナット、センサドグ、センサレール

※1 フォトセンサは、入光時ON、遮光時ONの切替えが可能です。
※2 N.O.接点：ノーマルオープン接点
※3 N.C.接点：ノーマルクローズ接点

注1) センサの出力は全てNPN出力です。
注2) センサと付属品は、製品本体に取付けて出荷します。

フォトセンサ取付寸法

コネクタ：EE-1001(オムロン㈱製)3個は付属されます。
取付けは貴社にてお願いします。

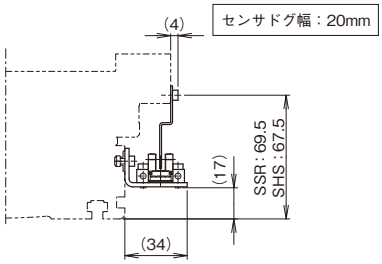

記号	形番	メーカ
2	EE-SX671	オムロン㈱

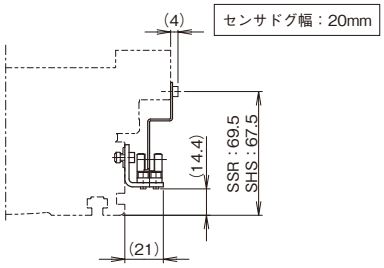

記号	形番	メーカ
6	EE-SX674	オムロン㈱

近接センサ取付寸法

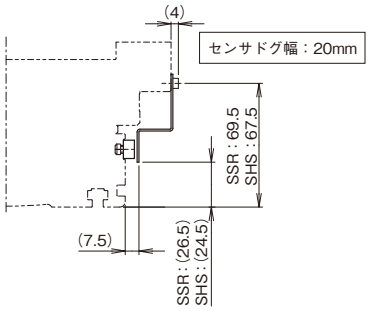

記号	形番	メーカ
3	TL-W3MC1	オムロン㈱
G	TL-W3MC1 TL-W3MC2	

ケーブルチェーン

記号	ケーブルチェーン形番	メーカ
A	TKP0180W40R28	㈱椿本チエイン
B	TKP0180W40R37	
C	TKP0180W40R50	
D	TKP35H22-30W25R37	
E	TKP35H22-30W25R50	

記号	ケーブルチェーン形番	メーカ
F	TKP35H22-30W25R75	㈱椿本チエイン
G	TKP35H22-30W50R37	
H	TKP35H22-30W50R50	
I	TKP35H22-30W50R75	
J	KSH-24L-42	THK

注3) ケーブルチェーンの選定等については、各ケーブルチェーンのカタログをご参照ください。

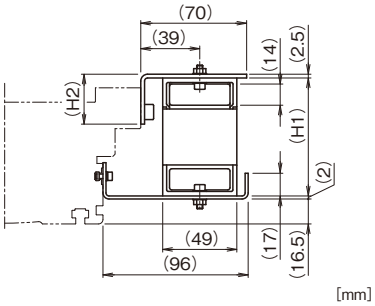

記号	ケーブルチェーン形番	H1	H2
A	TKP0180W40R28	78	33
B	TKP0180W40R37	96	51
C	TKP0180W40R50	122	77

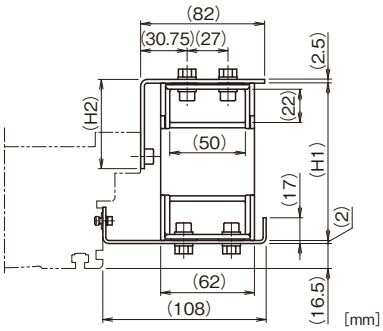

記号	ケーブルチェーン形番	H1	H2
G	TKP35H22-30W50R37	104	59
H	TKP35H22-30W50R50	130	85
I	TKP35H22-30W50R75	180	135

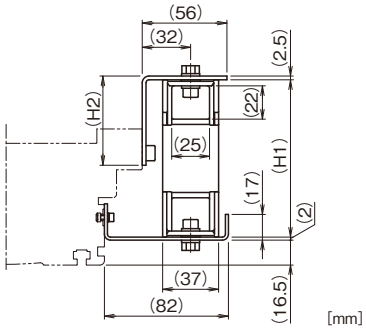

記号	ケーブルチェーン形番	H1	H2
D	TKP35H22-30W25R37	104	59
E	TKP35H22-30W25R50	130	85
F	TKP35H22-30W25R75	180	135

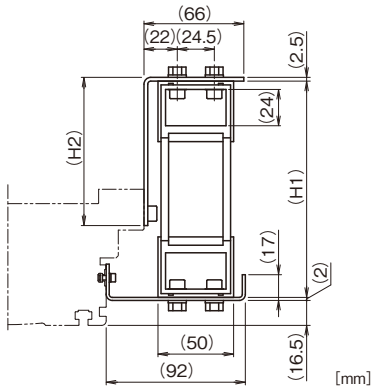

記号	ケーブルチェーン形番	H1	H2
J	KSH-24L-42	143	98

-1章-コンパクトシリーズ
-2章-ユニバーサルシリーズ
-3章-エコノミーシリーズ
-4章-クリーンシリーズ
-5章-多軸シリーズ
-6章-コントローラシリーズ
-7章-リニアモータシリーズ
-8章-プレスシリーズ
-9章-精密ステージシリーズ

GL20N モータ無し仕様 THC仕様

形番構成

形番	ストローク	LMガイド形番	LMガイドQZ有無	駆動方式	モータ有無/制御機器種類	モータブラケット	ベルト仕様減速機	ベルト仕様減速比
GL20N	2150	SW	Q	EH	TH	B1	G3	03
①	②	③	④	⑤	⑥	⑦	⑧	⑨
GL20N	0200：200mm ～ 2700：2700mm ⑩カバーで「J」：ジャバラ付きを選択した場合、ジャバラ付きのストロークでご指定ください。 →2章084	SV：SSR20XV SW：SSR20XW HV：SHS20V	無記号：QZ無し Q：QZ付き	EH：ベルト	0：モータ無し(カップリング無し。必要な際はご指定ください) 1：モータ付き(貴社ご指定モータをTHK購入取付け) コントローラ付きの場合 TH：ドライバコントローラTHC 「TH」を選択した場合は、別途コントローラの手配が必要です。 →6章002	N：無し B1 B2	無記号：減速機無し G1 G2 G3 G4 G5	無記号：減速機無し 03：1/3 05：1/5 09：1/9

「SV」を選択した場合は、Sテーブルになります。
「SW」「HV」を選択した場合は、Lテーブルになります。

③LMガイド形番にて「SV」を選択時は「Q」は選択できません。「Q」を選択した場合は、L-QZテーブルになります。

コントローラ仕様

制御機器種類	THC			
モータ定格出力[W]	200		400	
プーリのピッチ円径[mm]	38.2			
減速比	1/3	1/5	1/3	1/5
定格速度※1[mm/s]	2000	1200	2000	1200
定格推力※2[N]	80	134	159	266
最大推力※3[N]	240	400	420	420
電磁ブレーキ保持力※4[N]	159	266	159	266
走行寿命※5[km]	10,000			

■水平

モータ定格出力[W]			200		400	
減速比			1/3	1/5	1/3	1/5
最大可搬質量[kg]	加減速度	0.3G	9.5	32.5	20	50

※1 定格速度は、モータの定格回転数(3000min^{-1})時の速度です。
※2 定格推力は、以下の条件による最小値となります。
・「200W：0.64N·m」または「許容入力トルク」/「400W：1.27N·m」または「許容入力トルク」
※3 最大推力は、以下の条件による最小値となります。
・「200W：1.91N·m」または「許容入力トルク」/「400W：3.82N·m」または「許容入力トルク」
※4 電磁ブレーキ保持力は、以下の条件による最小値となります。
・「200W：1.27N·m」または「許容入力トルク」/「400W：1.27N·m」または「許容入力トルク」
※5 計算条件は以下の場合です。
ストローク：1640mm(LMガイド：SHS20V)/加減速度：最大可搬質量設定時の加減速度/速度：定格速度/負荷質量：最大可搬質量/重心位置：テーブル上面中心

テーブル種類

ご選定のLMガイド形番によりブロックテーブルの種類が決まります。
また、ブロックテーブルの種類によりストローク範囲が異なります。
・Sテーブル ……ショートテーブル(LMガイド形番：SSR20XV)
テーブル長さを短くし、ストローク範囲を長く取れるタイプです。
・Lテーブル……ロングテーブル(LMガイド形番：SSR20XW、SHS20V)
高負荷などの場合や、テーブル中心から離れた位置にある場合に適しています。
・L-QZテーブル……潤滑装置QZ付きロングテーブル(LMガイド形番：SSR20XWQZ、SHS20VQZ)
LMガイド部に潤滑装置QZを装着しています。(Lテーブルより長くなりますので寸法表(→2章078)をご参照ください)

⑮モータケーブル向き

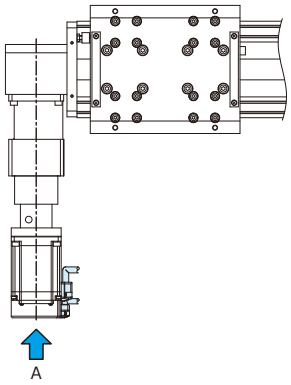

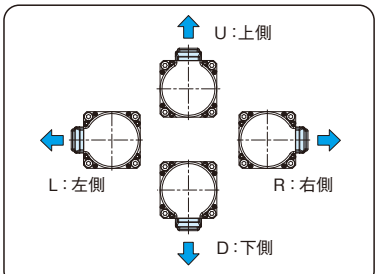

モータケーブル向き(A側から見て)

基本仕様※6

LMガイド部	基本動定格荷重 C[N]		22300
	基本静定格荷重 C_0[N]		38400
ベース部	断面2次モーメント※7	I_X※8[mm^4]	3.15×10^5
		I_Y※9[mm^4]	4.28×10^6
		質量[kg/m]	10.8
許容回転数[min^{-1}]			6000
起動トルク[N·cm]	LMガイド	QZ無し	54.8
		QZ付き	91.6
繰り返し位置決め精度[mm]			±0.08
許容入力トルク[N·m]			8.1
静的許容荷重※10[N]		逆ラジアル方向	14300
		横方向	4500
		軸方向	420
静的許容モーメント※11[N·m]	LMガイドQZ	QZ無し	M_A：710 M_B：430 M_C：1180
		QZ付き	M_A：1070 M_B：500 M_C：1180
標準グリース/使用グリースニップル			THK AFE-CAグリース/B-M6F

※6 LMガイド形番HV：SHS20V仕様の値です。
※7 アルミベース部の断面特性の値です。
※8 I_X=X軸まわりの断面2次モーメントです。
※9 I_Y=Y軸まわりの断面2次モーメントです。
※10 静的許容荷重はボルト締結強度、LMガイド部、ベルト部およびプーリシャフト部により制限される値です。
※11 静的許容モーメントは、静止時に許容できる最大のモーメントです。
M_A、M_Cモーメント基準はテーブル上面、M_Bモーメント基準はテーブル中心です。

断面2次モーメント

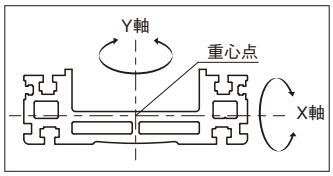

静的許容モーメント

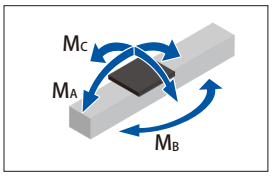

静的許容荷重

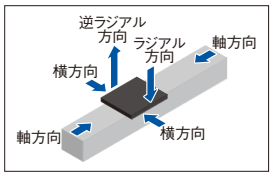

US6T/US6RT
US8T/US8RT
USW12T/USW12RT
USW16T/USW16RT
USW20T/USW20RT
GL 15N
GL 20N
TH 20
TH 25
TY 20

サーボモータ 200W | サーボモータ 400W | モータ直結 | 本体幅 180mm | 本体高さ 90mm | ストロークMAX 2700mm | 速度MAX 2000mm/s | ベルト駆動タイプ

⑥「モータ取付方法/モータ有無/制御機器種類」にて「TH」を選択した場合、⑬～⑱の指定が必要です。

カバー/ジャバラ	センサ	ケーブルチェーン	モータ定格出力	モータ取付方法	モータケーブル向き	原点方式	電源電圧	ケーブル種類、長さ
C	2	J	M20	S	R	S02	D2	F3
⑩	⑪	⑫	⑬	⑭	⑮	⑯	⑰	⑱
N：カバー無し	N：無し	N：無し	M20：200W	S：直結	R：右側	S02：モータ側(センサ右)	D1：100V	F3：固定用 3m
C：カバー付き	2	A	M20B：200Wブレーキ付き		U：上側	S20：モータ側(センサ左)	D2：200V	F5：固定用 5m
J：ジャバラ付き	3	B	M40：400W		L：左側	S03：反モータ側(センサ右)		FA：固定用10m
カバー付き詳細 →2章081	6	C	M40B：400Wブレーキ付き		D：下側	S30：反モータ側(センサ左)		H3：高屈曲 3m
ジャバラ付き詳細 →2章084	G	D				D00：モータ側(押当て)		H5：高屈曲 5m
	センサ詳細 →2章082	E				R00：反モータ側(押当て)		HA：高屈曲10m
		F						
		G						
		H						
		I						
		J						

⑯原点方式

原点センサ方式

(●：外付原点センサ)

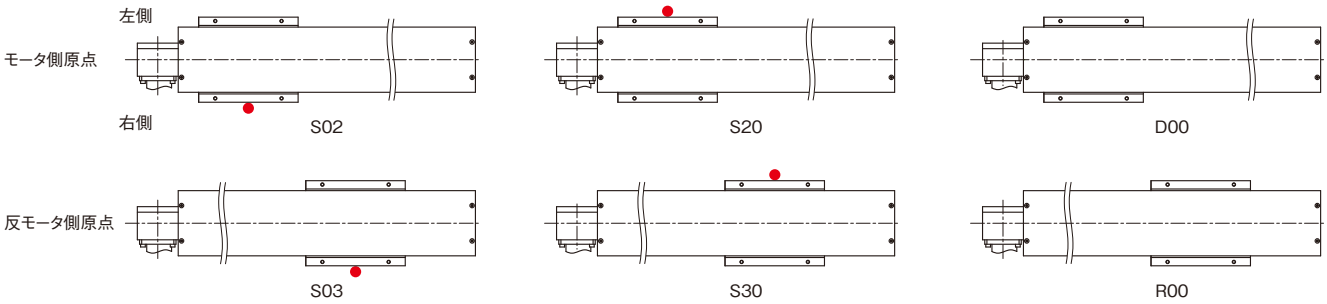

モータ選定資料

■LMガイド部

LMガイド形番	可動部質量 [kg]	摺動抵抗値 [N]
GL20N-＊-SV(SSR20XV)	2.1	21
GL20N-＊-SW(SSR20XW)	2.6	21.4
GL20N-＊-SWQ(SSR20XWQZ)	2.8	33.4
GL20N-＊-HV(SHS20V)	3	20.6
GL20N-＊-HVQ(SHS20VQZ)	3.2	36.6

■ベルト駆動部

形番	質量※1 [kg]
025-MA5	0.58

■タイミングプーリ

形番	径(PCD) [mm]	テーブル移動量/プーリ1回転 [mm]	慣性モーメント [2個合計] $\times10^{-4}$[kg·m^2]
024-MA5-025	38.2	120	0.447

■減速機

減速比	モータ定格出力 [W]	慣性モーメント $\times10^{-4}$[kg·m^2]
1/3	200	0.175
1/3	400	0.175
1/5	100	0.06
1/5	200	0.147
1/5	400	0.370
1/9	100	0.05
1/9	200	0.273

※1 ベルト質量は、ベース長さが最長のときの質量です。

許容オーバーハング長さ※2

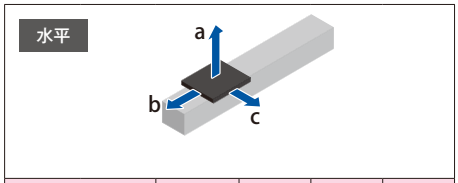

200W		負荷質量 [kg]	a [mm]	b [mm]	c [mm]
減速比	1/3	2	1300	1300	1300
		4.5	1300	1300	1300
		9.5	1300	1300	1300
	1/5	8	1300	1300	1300
		16	1300	1300	1300
		32.5	1300	1180	1300

400W		負荷質量 [kg]	a [mm]	b [mm]	c [mm]
減速比	1/3	5	1300	1300	1300
		10	1300	1300	1300
		20	1300	1300	1300
	1/5	12.5	1300	1300	1300
		25	1300	1300	1300
		50	1300	750	940

モータ1回転当たりのテーブル移動量

プーリのピッチ円径 [mm]	モータ1回転当たりのテーブル移動量[mm]			
	減速機無し※3	減速比		
		1/3	1/5	1/9
38.2	120	40	24	13.3

※3 タイミングプーリのピッチ円径が大きいため、減速機の使用を推奨します。

※2 LMガイドの走行寿命が10,000kmで制限される値です。計算条件は以下の通りです。
ストローク：1470mm(LMガイド：SHS20V)/加減速度：0.3G/速度：定格速度/オーバーハング方向：単一方向のみ負荷。
寸法a、b、cはテーブル上面中心からの寸法です。

-1章-コンパクトシリーズ
-2章-ユニバーサルシリーズ
-3章-エコノミーシリーズ
-4章-クリーンシリーズ
-5章-多軸シリーズ
-6章-コントローラシリーズ
-7章-リニアモータシリーズ
-8章-プレスシリーズ
-9章-精密ステージシリーズ

GL20N モータ無し仕様 THC仕様

寸法

カバー付き

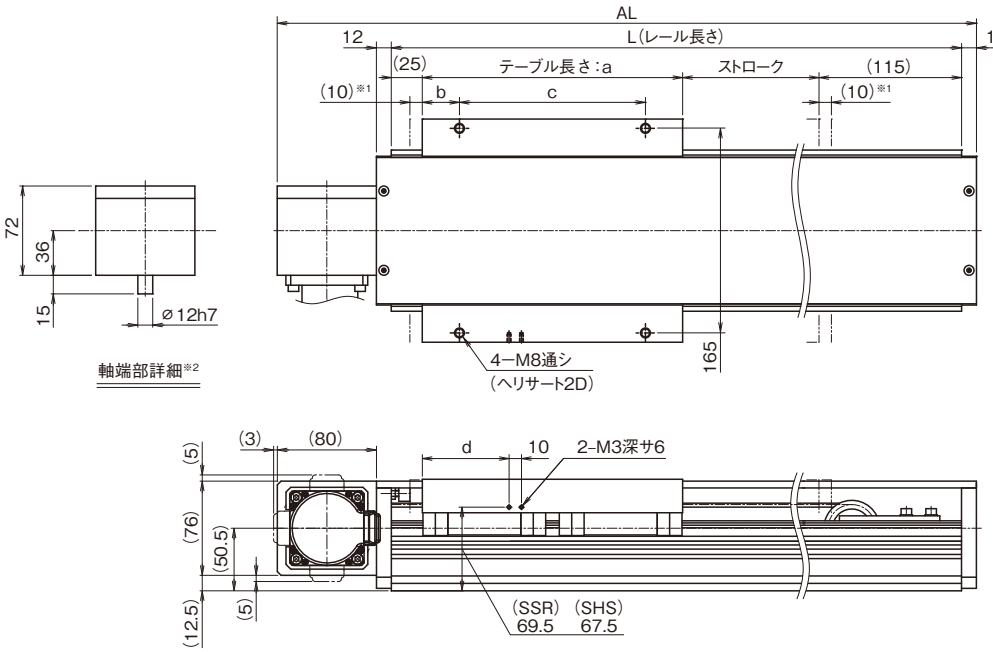

カバー無し

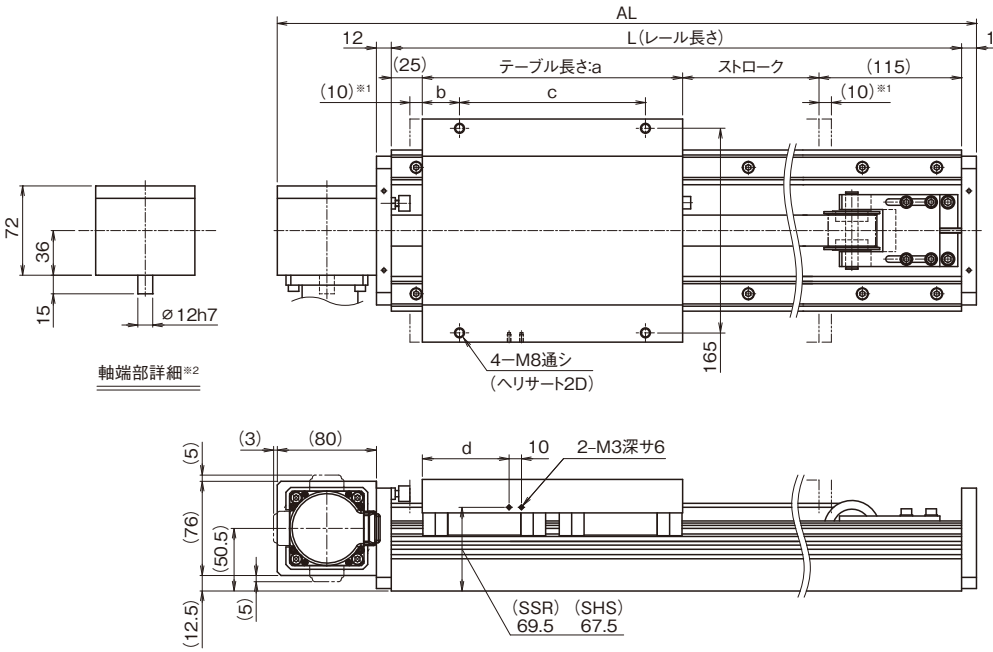

※1 メカストッパからストローク開始位置までの寸法です。
※2 ブラケット取付面の詳細は2章078をご参照ください。

[mm]

テーブルタイプ	テーブル長さ：a	b	c	d
Sテーブル	160	30	100	45
Lテーブル	180	40	100	55
L-QZテーブル	210	30	150	70

US6T/US6RT
US8T/US8RT
USW12T/USW12RT
USW16T/USW16RT
USW20T/USW20RT
GL 15N
GL 20N
TH 20
TH 25
TY 20

サーボモータ 200W | サーボモータ 400W | モータ直結 | 本体幅 180mm | 本体高さ 90mm | ストロークMAX 2700mm | 速度MAX 2000mm/s | ベルト駆動タイプ

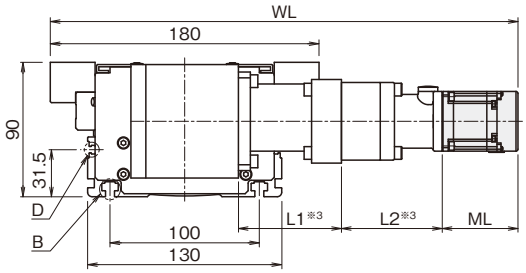

側面詳細

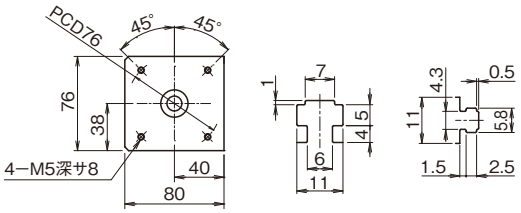

ブラケット取付面詳細　B部詳細　D部詳細

※3 オプションページ減速機寸法をご参照ください。(→2章079)

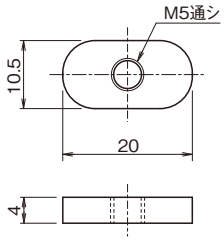

ベース取付用ナット詳細

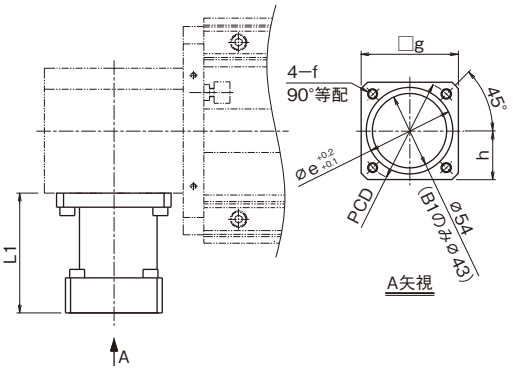

A矢視

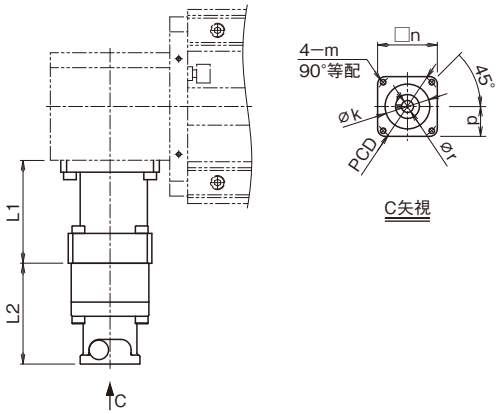

C矢視

[mm]

ブラケット記号	寸法					
	e	f	PCD	g	h	L1
B1	50	5.5キリ通シ	60	56	28	69
B2	70	6.6キリ通シ	90	78	39	86

[mm]

ブラケット記号	寸法							
	k	m	PCD	n	p	r	L1	L2
B1G1＊＊	30	M4深サ6	46	40	20	8	69	67.5
B1G2＊＊	30	M3深サ6	45	40	20	8	69	67.5
B1G3＊＊	50	M5深サ10	70	60	30	14	69	72.5
B1G4＊＊	50	M4深サ10	70	60	30	11	69	72.5
B1G5＊＊	50	M5深サ10	70	60	30	14	69	72.5
B2G3＊＊	50	M5深サ8	70	60	30	14	86	89.5
B2G4＊＊	50	M4深サ8	70	60	30	11	86	89.5
B2G5＊＊	50	M4深サ8	70	60	30	14	86	89.5

注）＊＊は減速比となります。

寸法表

ストローク[mm]（メカストッパ間ストローク）	Sテーブル			280(300)	400(420)	520(540)	760(780)	940(960)	1120(1140)	1300(1320)	1480(1500)	1660(1680)	1900(1920)	2020(2040)	2200(2220)	2700(2720)
	Lテーブル			260(280)	380(400)	500(520)	740(760)	920(940)	1100(1120)	1280(1300)	1460(1480)	1640(1660)	1880(1900)	2000(2020)	2180(2200)	2680(2700)
	L-QZテーブル			230(250)	350(370)	470(490)	710(730)	890(910)	1070(1090)	1250(1270)	1430(1450)	1610(1630)	1850(1870)	1970(1990)	2150(2170)	2650(2670)
最高速度※4[mm/s]	減速比：1/3			2000												
	減速比：1/5			1200												
寸法[mm]	L：ベース長さ			580	700	820	1060	1240	1420	1600	1780	1960	2200	2320	2500	3000
	AL			684	804	924	1164	1344	1524	1704	1884	2064	2304	2424	2604	3104
	ML※5			200W：76.1(110.7)　400W：98.1(132.7)												
	WL※5			200W：343.6(378.2)　400W：365.6(400.2)												
ベース取付け用ナット個数				6	6	8	10	10	12	14	14	16	16	18	18	20
質量※6[kg]	L-QZテーブル(SHS15V)	モータ無し(メカのみ)		14.4	15.9	17.3	20.3	22.4	24.6	26.8	29	31.2	34.1	35.6	37.7	43.8
		モータ付き※7	200W 減速機：1/3	16.1	17.6	19	22	24.1	26.3	28.5	30.7	32.9	35.8	37.3	39.4	45.5
			200W 減速機：1/5	16.1	17.6	19	22	24.1	26.3	28.5	30.7	32.9	35.8	37.3	39.4	45.5
			400W 減速機：1/3	16.5	18	19.4	22.4	24.5	26.7	28.9	31.1	33.3	36.2	37.7	39.8	45.9
			400W 減速機：1/5	17.4	18.9	20.3	23.3	25.4	27.6	29.8	32	34.2	37.1	38.6	40.7	46.8

※4 最高速度は、モータの回転数(3000min^{-1})時の速度です。
※5 (　　)内はブレーキ付き選択時の値です。
※6 質量は全てカバー付きおよびQZ付きの値です。
※7 ブレーキ選択時は200W/400W：0.5kg加算されます。

GL20N オプション

減速機（ベルト仕様）

モータブラケット「B1」、「B2」を使用した際に取付けられる減速機およびモータを示します。
ご使用になるモータ、減速機に合わせてモータブラケットをご指定ください。

減速比：1/3

モータ種類	メーカ	シリーズ		モータ形番	モータ定格出力[W]	減速機形番	記号	減速機適合カップリング
ACサーボモータ	㈱安川電機	Σ-V		SGMAV-02	200	VRXF-3B-S-200	B1G303	MJC-41-12X12（マイティ）
				SGMAV-04	400	VRXF-3B-S-400	B1G303	
		Σ-7		SGM7A-02	200	VRXF-3B-S-200	B1G303	
				SGM7A-04	400	VRXF-3B-S-400	B1G303	
	三菱電機㈱	MELSERVO	J4	HG-KR23	200	VRXF-3B-S-200	B1G303	
				HG-MR23		VRXF-3B-S-200	B1G303	
				HG-KR43	400	VRXF-3B-S-400	B1G303	
				HG-MR43		VRXF-3B-S-400	B1G303	
			JN	HF-KN23	200	VRXF-3B-S-200	B1G303	
				HF-KN43	400	VRXF-3B-S-400	B1G303	
	多摩川精機㈱	TBL-iⅡ		TS4607	200	VRXF-3B-S-200	B1G303	
				TS4609	400	VRXF-3B-S-400	B1G303	
		TBL-iⅣ		TSM3202	200	VRXF-3B-S-200	B1G303	
				TSM3204	400	VRXF-3B-S-400	B1G303	
	パナソニック㈱	MINAS	A5	MSMD02	200	VRXF-3B-S-200	B1G403	
				MSMD04	400	VRXF-3B-S-400	B1G503	
			A6	MSMF02	200	VRXF-3B-S-200	B1G403	
				MSMF04	400	VRXF-3B-S-400	B1G503	
	オムロン㈱	OMNUC G5		R88M-K20030	200	VRXF-3B-S-200	B1G403	
				R88M-K40030	400	VRXF-3B-S-400	B1G503	
		1S		R88M-1M20030	200	VRXF-3B-S-200	B1G403	
				R88M-1M40030	400	VRXF-3B-S-400	B1G503	

減速比：1/5

モータ種類	メーカ	シリーズ		モータ形番	モータ定格出力[W]	減速機形番	記号	減速機適合カップリング
ACサーボモータ	㈱安川電機	Σ-V		SGMAV-01	100	VRXF-5B-S-100	B1G105	MJC-33-12X12（マイティ）
				SGMAV-02	200	VRXF-5B-S-200	B1G305	MJC-41-12X12（マイティ）
				SGMAV-04	400	VRXF-5C-S-400	B2G305	MJC-41-12X19（マイティ）
		Σ-7		SGM7A-01	100	VRXF-5B-S-100	B1G105	MJC-33-12X12（マイティ）
				SGM7A-02	200	VRXF-5B-S-200	B1G305	MJC-41-12X12（マイティ）
				SGM7A-04	400	VRXF-5C-S-400	B2G305	MJC-41-12X19（マイティ）
	三菱電機㈱	MELSERVO	J4	HG-KR13	100	VRXF-5B-S-100	B1G105	MJC-33-12X12（マイティ）
				HG-MR13		VRXF-5B-S-100	B1G105	MJC-33-12X12（マイティ）
				HG-KR23	200	VRXF-5B-S-200	B1G305	MJC-41-12X12（マイティ）
				HG-MR23		VRXF-5B-S-200	B1G305	MJC-41-12X12（マイティ）
				HG-KR43	400	VRXF-5C-S-400	B2G305	MJC-41-12X19（マイティ）
				HG-MR43		VRXF-5C-S-400	B2G305	MJC-41-12X19（マイティ）
			JN	HF-KN13	100	VRXF-5B-S-100	B1G105	MJC-33-12X12（マイティ）
				HF-KN23	200	VRXF-5B-S-200	B1G305	MJC-41-12X12（マイティ）
				HF-KN43	400	VRXF-5C-S-400	B2G305	MJC-41-12X19（マイティ）
	多摩川精機㈱	TBL-iⅡ		TS4603	100	VRXF-5B-S-100	B1G105	MJC-33-12X12（マイティ）
				TS4607	200	VRXF-5B-S-200	B1G305	MJC-41-12X12（マイティ）
				TS4609	400	VRXF-5C-S-400	B2G305	MJC-41-12X19（マイティ）
		TBL-iⅣ		TSM3104	100	VRXF-5B-S-100	B1G105	MJC-33-12X12（マイティ）
				TSM3202	200	VRXF-5B-S-200	B1G305	MJC-41-12X12（マイティ）
				TSM3204	400	VRXF-5C-S-400	B2G305	MJC-41-12X19（マイティ）
	パナソニック㈱	MINAS	A5	MSMD01	100	VRXF-5B-S-100	B1G205	MJC-33-12X12（マイティ）
				MSMD02	200	VRXF-5B-S-200	B1G405	MJC-41-12X12（マイティ）
				MSMD04	400	VRXF-5C-S-400	B2G505	MJC-41-12X19（マイティ）
			A6	MSMF01	100	VRXF-5B-S-100	B1G205	MJC-33-12X12（マイティ）
				MSMF02	200	VRXF-5B-S-200	B1G405	MJC-41-12X12（マイティ）
				MSMF04	400	VRXF-5C-S-400	B2G505	MJC-41-12X19（マイティ）
	オムロン㈱	OMNUC G5		R88M-K10030	100	VRXF-5B-S-100	B1G105	MJC-33-12X12（マイティ）
				R88M-K20030	200	VRXF-5B-S-200	B1G405	MJC-41-12X12（マイティ）
				R88M-K40030	400	VRXF-5C-S-400	B2G505	MJC-41-12X19（マイティ）
		1S		R88M-1M10030	100	VRXF-5B-S-100	B1G105	MJC-33-12X12（マイティ）
				R88M-1M20030	200	VRXF-5B-S-200	B1G405	MJC-41-12X12（マイティ）
				R88M-1M40030	400	VRXF-5C-S-400	B2G505	MJC-41-12X19（マイティ）

注1）表中の記号はモータブラケット、ベルト仕様減速機、ベルト仕様減速比を表します。
注2）表中のB1：VRXF-□B（日本電産シンポ㈱製）、B2：VRXF-□C（日本電産シンポ㈱製）になります。
注3）減速機付きをご指示の場合は、取付けるモータの形番をご連絡ください。
注4）表中のモータ形番は形番の一部を表しております。形番について詳しくは、各モータメーカのカタログをご参照ください。
注5）減速機付きモータをご使用になる場合は、THKまでお問い合わせください。
注6）取付けるモータの最大トルクおよび減速比により減速機出力トルクが許容入力トルク（→2章075）を超える場合はトルク制限などの安全対策を講ずるようお願いします。
注7）形番構成⑦モータ有無/制御機器種類にて「TH」を選択した場合、表中のモータ形番は以下となります。
200W：多摩川精機㈱製「TS4607」
400W：多摩川精機㈱製「TS4609」

モータ直結 本体幅180mm 本体高さ90mm ベルト駆動タイプ

減速比：1/9

モータ種類	メーカ	シリーズ		モータ形番	モータ定格出力[W]	減速機形番	記号	減速機適合カップリング
ACサーボモータ	㈱安川電機	Σ-V		SGMAV-01	100	VRXF-9B-S-100	B1G109	MJC-41-12X12（マイティ）
				SGMAV-02	200	VRXF-9C-S-200	B2G309	MJC-41-12X19（マイティ）
		Σ-7		SGM7A-01	100	VRXF-9B-S-100	B1G109	MJC-41-12X12（マイティ）
				SGM7A-02	200	VRXF-9C-S-200	B2G309	MJC-41-12X19（マイティ）
	三菱電機㈱	MELSERVO	J4	HG-KR13	100	VRXF-9B-S-100	B1G109	MJC-41-12X12（マイティ）
				HG-MR13		VRXF-9B-S-100	B1G109	MJC-41-12X12（マイティ）
				HG-KR23	200	VRXF-9C-S-200	B2G309	MJC-41-12X19（マイティ）
				HG-MR23		VRXF-9C-S-200	B2G309	MJC-41-12X19（マイティ）
			JN	HF-KN13	100	VRXF-9B-S-100	B1G109	MJC-41-12X12（マイティ）
				HF-KN23	200	VRXF-9C-S-200	B2G309	MJC-41-12X19（マイティ）
	多摩川精機㈱	TBL-iⅡ		TS4603	100	VRXF-9B-S-100	B1G109	MJC-41-12X12（マイティ）
				TS4607	200	VRXF-9C-S-200	B1G309	MJC-41-12X12（マイティ）
		TBL-iⅣ		TSM3104	100	VRXF-9B-S-100	B1G109	MJC-41-12X12（マイティ）
				TSM3202	200	VRXF-9C-S-200	B1G309	MJC-41-12X12（マイティ）
	パナソニック㈱	MINAS	A5	MSMD01	100	VRXF-9B-S-100	B1G209	MJC-41-12X12（マイティ）
				MSMD02	200	VRXF-9C-S-200	B2G409	MJC-41-12X19（マイティ）
			A6	MSMF01	100	VRXF-9B-S-100	B1G209	MJC-41-12X12（マイティ）
				MSMF02	200	VRXF-9C-S-200	B2G409	MJC-41-12X19（マイティ）
	オムロン㈱	OMNUC G5		R88M-K10030	100	VRXF-9B-S-100	B1G109	MJC-41-12X12（マイティ）
				R88M-K20030	200	VRXF-9C-S-200	B2G409	MJC-41-12X19（マイティ）
		1S		R88M-1M10030	100	VRXF-9B-S-100	B1G109	MJC-41-12X12（マイティ）
				R88M-1M20030	200	VRXF-9C-S-200	B2G409	MJC-41-12X19（マイティ）

注1）表中の記号はモータブラケット、ベルト仕様減速機、ベルト仕様減速比を表します。
注2）表中のB1：VRXF-□B（日本電産シンポ㈱製）、B2：VRXF-□C（日本電産シンポ㈱製）になります。
注3）減速機付きをご指示の場合は、取付けるモータの形番をご連絡ください。
注4）表中のモータ形番は形番の一部を表しております。形番について詳しくは、各モータメーカのカタログをご参照ください。
注5）減速機付きモータをご使用になる場合は、THKまでお問い合わせください。
注6）取付けるモータの最大トルクおよび減速比により減速機出力トルクが許容入力トルク（→2章075）を超える場合はトルク制限などの安全対策を講ずるようお願いします。
注7）形番構成⑦モータ有無/制御機器種類にて「TH」を選択した場合、表中のモータ形番は以下となります。
200W：多摩川精機㈱製「TS4607」

GL20N オプション

潤滑装置QZ

LMガイド

潤滑装置QZはLMレールの転動面に適切な量の潤滑油を供給します。このため、ボールと転動面の間には油膜が常に形成され、潤滑メンテナンス間隔の大幅な延長を可能にします。

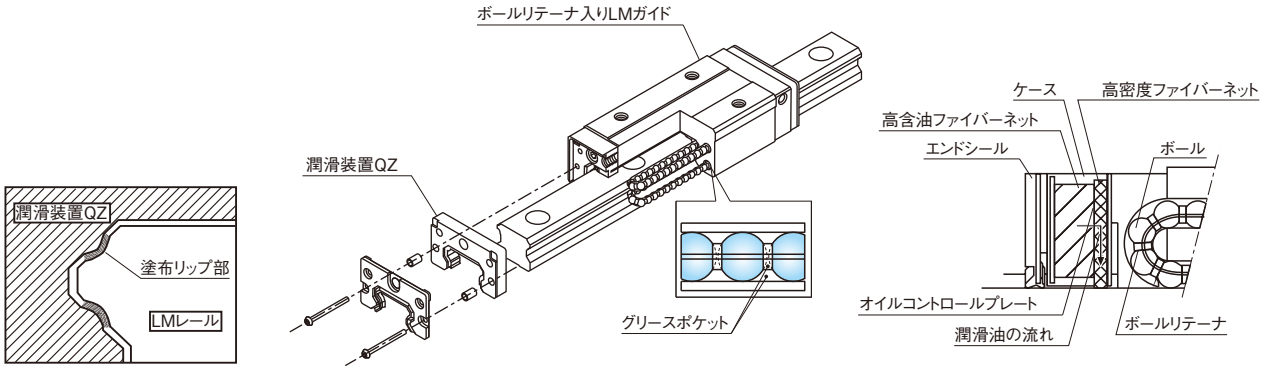

潤滑装置QZ 構造図（LMガイド）

カバー

内部の保護用に簡易カバーを用意しています。
カバーはGL15N・GL20N共通です。

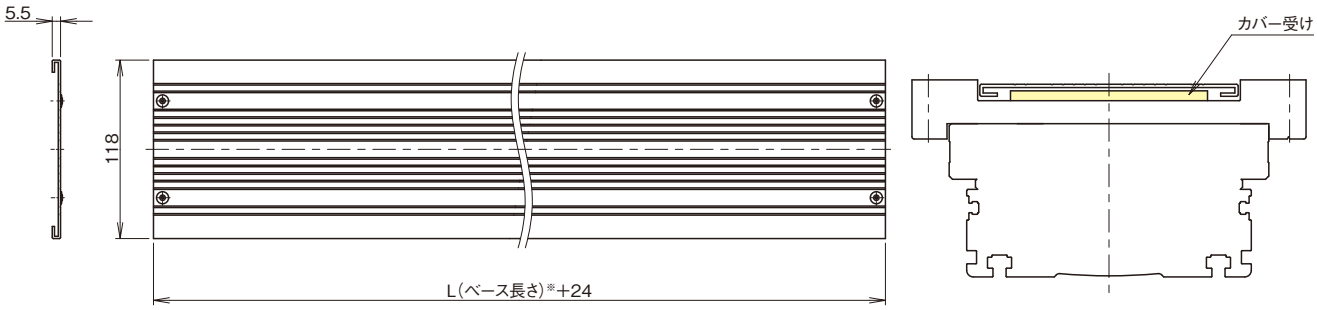

カバー外観図　　カバー受け取付断面図

※ ベース長さは寸法表をご参照ください（→2章078）。
注1）ベース長さが長くなるとカバーのたわみが大きくなります。そのため、テーブル干渉防止用にテーブル部にカバー受けを取付けます（上図をご参照ください）。
ベース長さ1000mm以上の形番より標準で取付けます。ベースが長くなるとカバーの自重によるたわみが大きくなるため、他の部品（レール）に接触する可能性があります。
注2）水平姿勢以外にて使用される場合には、カバーのたわみによりテーブルに取付ける部品とカバーが接触する恐れがありますので、ご注意ください。

モータ直結 | 本体幅180mm | 本体高さ90mm | ベルト駆動タイプ

センサ

ベース側面のTスロットを利用して各種センサを取付けることが可能です。
各種センサをご選択の際はオプション記号をご指定ください。

記号	内容	形番	付属品
N	なし	—	—
2	フォトセンサ※1[3個]	EE-SX671(オムロン㈱製)	取付ねじ・ナット、センサドグ、センサレール、取付板、コネクタ(EE-1001)
6	フォトセンサ※1[3個]	EE-SX674(オムロン㈱製)	取付ねじ・ナット、センサドグ、センサレール、取付板、コネクタ(EE-1001)
3	近接センサ　N.O.接点※2[3個]	TL-W3MC1(オムロン㈱製)	取付ねじ・ナット、センサドグ、センサレール
G	近接センサ　N.O.接点※2[1個] N.C.接点※3[2個]	TL-W3MC1(オムロン㈱製) TL-W3MC2(オムロン㈱製)	取付ねじ・ナット、センサドグ、センサレール

※1 フォトセンサは、入光時ON、遮光時ONの切替えが可能です。
※2 N.O.接点：ノーマルオープン接点
※3 N.C.接点：ノーマルクローズ接点

注1) センサの出力は全てNPN出力です。
注2) センサと付属品は、製品本体に取付けて出荷します。

フォトセンサ取付寸法

コネクタ：EE-1001(オムロン㈱製)3個は付属されます。
取付けは貴社にてお願いします。

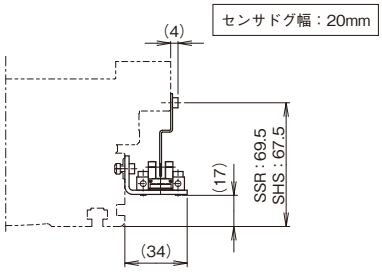

記号	形番	メーカ
2	EE-SX671	オムロン㈱

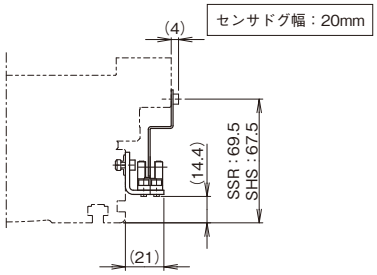

記号	形番	メーカ
6	EE-SX674	オムロン㈱

近接センサ取付寸法

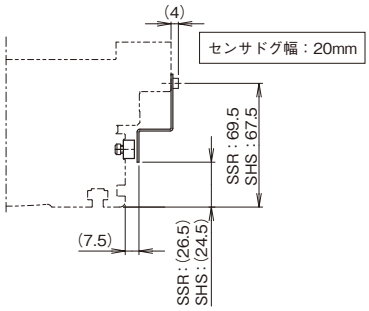

記号	形番	メーカ
3	TL-W3MC1	オムロン㈱
G	TL-W3MC1 TL-W3MC2	オムロン㈱

ケーブルチェーン

記号	ケーブルチェーン形番	メーカ
A	TKP0180W40R28	㈱椿本チエイン
B	TKP0180W40R37	
C	TKP0180W40R50	
D	TKP35H22-30W25R37	
E	TKP35H22-30W25R50	

記号	ケーブルチェーン形番	メーカ
F	TKP35H22-30W25R75	㈱椿本チエイン
G	TKP35H22-30W50R37	
H	TKP35H22-30W50R50	
I	TKP35H22-30W50R75	
J	KSH-24L-42	THK

注3) ケーブルチェーンの選定等については、各ケーブルチェーンのカタログをご参照ください。

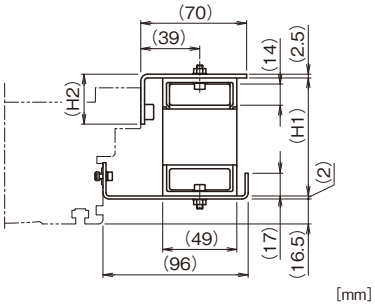

記号	ケーブルチェーン形番	H1	H2
A	TKP0180W40R28	78	33
B	TKP0180W40R37	96	51
C	TKP0180W40R50	122	77

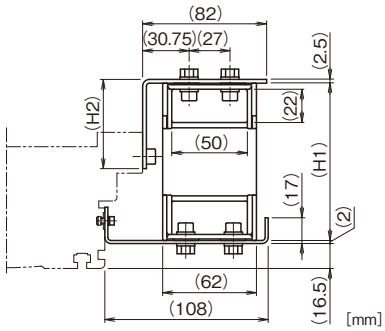

記号	ケーブルチェーン形番	H1	H2
G	TKP35H22-30W50R37	104	59
H	TKP35H22-30W50R50	130	85
I	TKP35H22-30W50R75	180	135

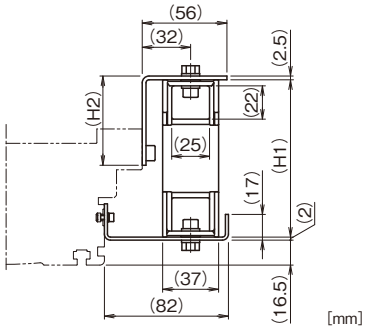

記号	ケーブルチェーン形番	H1	H2
D	TKP35H22-30W25R37	104	59
E	TKP35H22-30W25R50	130	85
F	TKP35H22-30W25R75	180	135

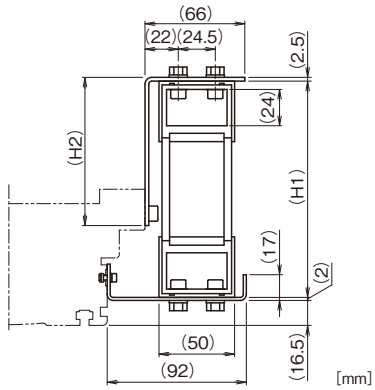

記号	ケーブルチェーン形番	H1	H2
J	KSH-24L-42	143	98

-1章-コンパクトシリーズ
-2章-ユニバーサルシリーズ
-3章-エコノミーシリーズ
-4章-クリーンシリーズ
-5章-多軸シリーズ
-6章-コントローラシリーズ
-7章-リニアモータシリーズ
-8章-プレスシリーズ
-9章-精密ステージシリーズ

GL20N

ジャバラ

カバーの他に防塵用としてジャバラを用意しています。

ボールねじタイプ
モータ直結/モータ折返し

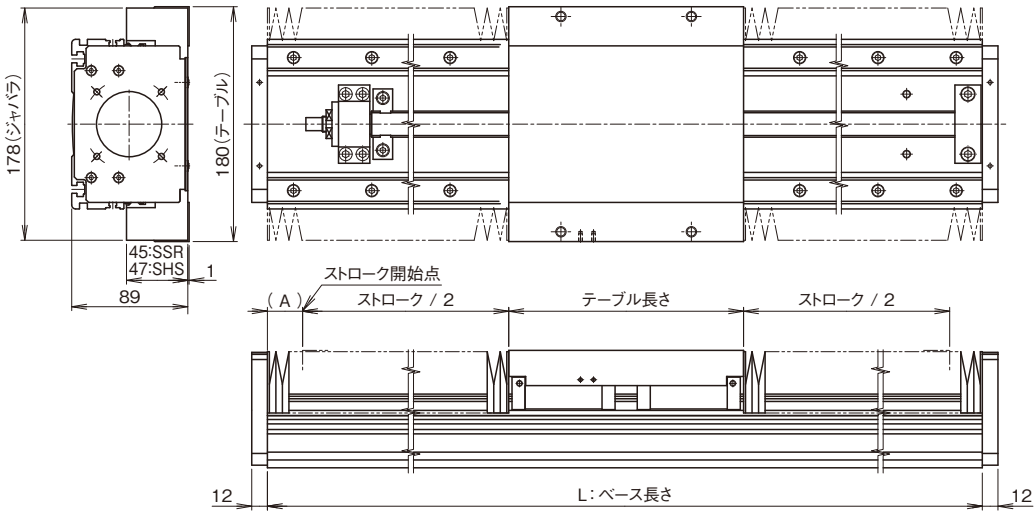

[mm]

テーブルタイプ	テーブル長さ
Sテーブル	160
Lテーブル	180
L(QZ)テーブル	180
L-QZテーブル	210

US6T/US6RT
US8T/US8RT
USW12T/USW12RT
USW16T/USW16RT
USW20T/USW20RT
GL 15N
GL 20N
TH 20
TH 25
TY 20

寸法表

[mm]

ストローク※	Sテーブル	220(237)	330(352)	440(464)	550(569)	760(779)	920(939)	1070(1094)	1230(1254)	1390(1409)
	Lテーブル	210(227)	320(339)	420(444)	530(549)	740(759)	900(919)	1050(1074)	1210(1234)	1370(1389)
	L(QZ)テーブル	210(227)	320(339)	420(444)	530(549)	740(759)	900(919)	1050(1074)	1210(1234)	1370(1389)
	L-QZテーブル	180(198)	290(309)	390(414)	500(519)	710(729)	870(889)	1020(1044)	1180(1204)	1340(1359)
L:ベース長さ		460	580	700	820	1060	1240	1420	1600	1780
A:ストローク開始点	Sテーブル	50	50	50	55	70	80	90	100	115
	Lテーブル	40	40	50	55	70	80	90	100	115
	L(QZ)テーブル	45	45	50	55	70	80	90	100	115
	L-QZテーブル	35	40	50	55	70	80	90	100	115

※(　　)内は最大ストロークです。
注1) 形番構成の「ストローク」は、ジャバラ付き時のストロークで構成してください。
注2) ジャバラ仕様の場合、ストロークが短くなります。ジャバラ無し仕様のストロークは仕様・寸法図をご確認ください(→2章069～070)。

-1章- コンパクトシリーズ
-2章- ユニバーサルシリーズ
-3章- エコノミーシリーズ
-4章- クリーンシリーズ
-5章- 多軸シリーズ
-6章- コントローラシリーズ
-7章- リニアモータシリーズ
-8章- プレスシリーズ
-9章- 精密ステージシリーズ

ベルト駆動タイプ

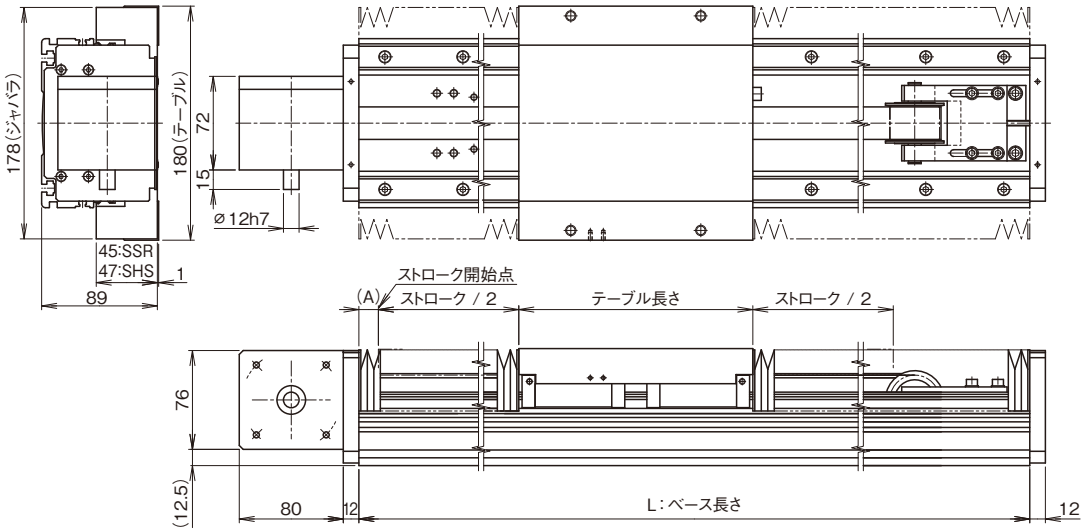

[mm]

テーブルタイプ	テーブル長さ
Sテーブル	160
Lテーブル	180
L-QZテーブル	210

寸法表

[mm]

ストローク※	Sテーブル	250(267)	350(374)	460(482)	680(697)	830(849)	970(989)	1120(1134)	1250(1274)	1400(1419)	1590(1609)	1680(1704)	1820(1844)	2220(2239)
	Lテーブル	230(247)	330(354)	440(462)	660(677)	810(829)	950(969)	1090(1114)	1230(1254)	1380(1399)	1570(1589)	1660(1684)	1800(1824)	2200(2219)
	L-QZテーブル	200(217)	300(324)	410(432)	630(647)	780(799)	920(939)	1060(1084)	1200(1224)	1350(1369)	1540(1559)	1630(1654)	1770(1794)	2170(2189)
L:ベース長さ		580	700	820	1060	1240	1420	1600	1780	1960	2200	2320	2500	3000
A:ストローク開始点		60	70	80	100	125	145	160	180	200	225	240	260	310

※(　　)内は最大ストロークです。
注1) 形番構成の「ストローク」は、ジャバラ付き時のストロークで構成してください。
注2) ジャバラ仕様の場合、ストロークが短くなります。ジャバラ無し仕様のストロークは仕様・寸法図をご確認ください(→2章078)。

US6T/US6RT
US8T/US8RT
USW12T/USW12RT
USW16T/USW16RT
USW20T/USW20RT
GL 15N
GL 20N
TH 20
TH 25
TY 20