外形図（単位mm）

●コネクター端子台変換ユニット
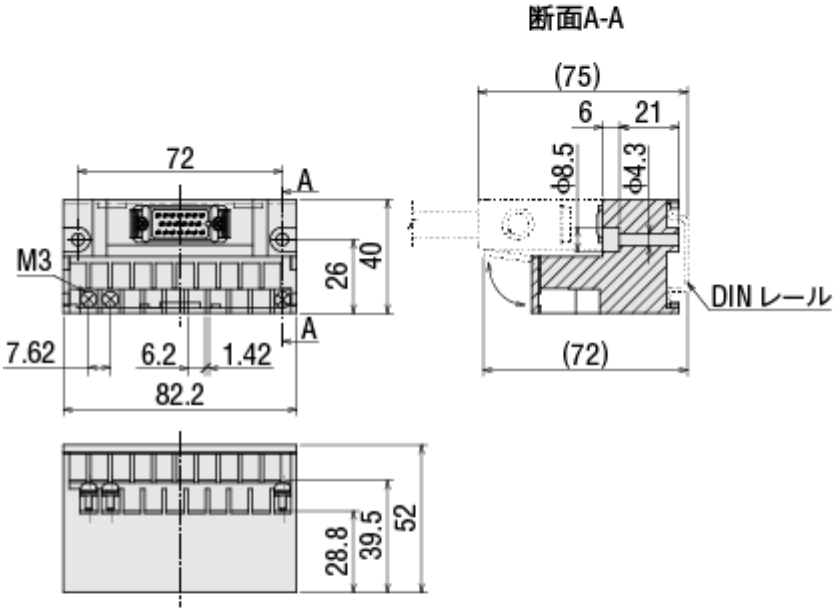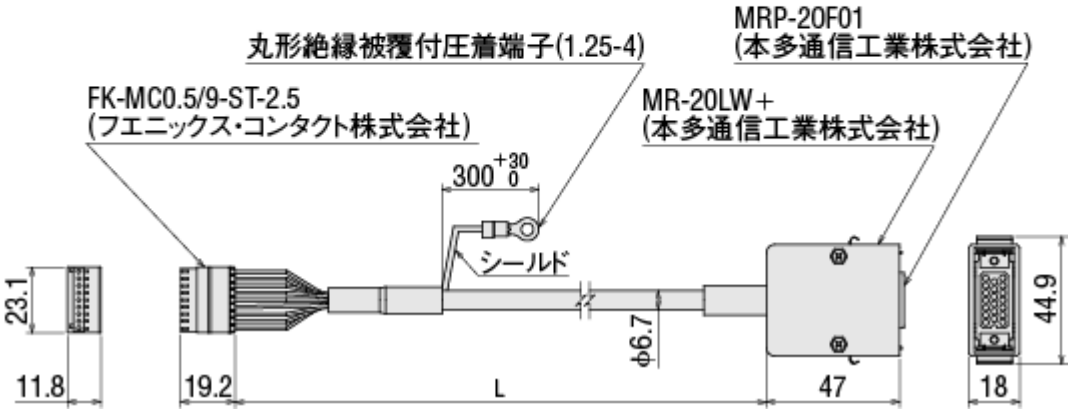
品名	長さL（m）	質量（kg）
CC09T05E	0.5	0.21
CC09T10E	1	0.25