HPG－14A－フランジ出力－AZ66／69用

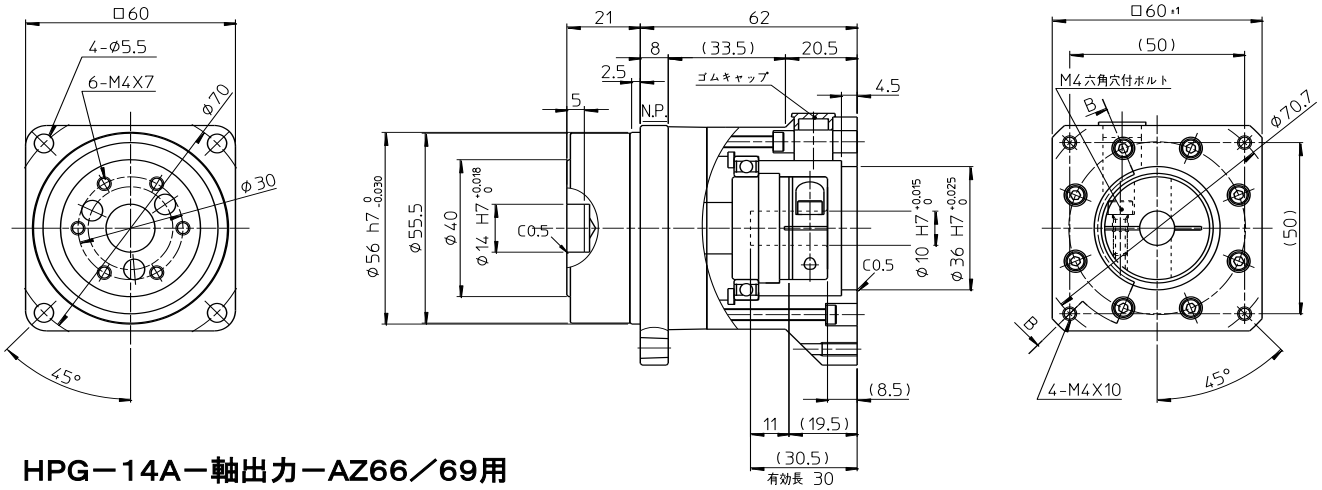
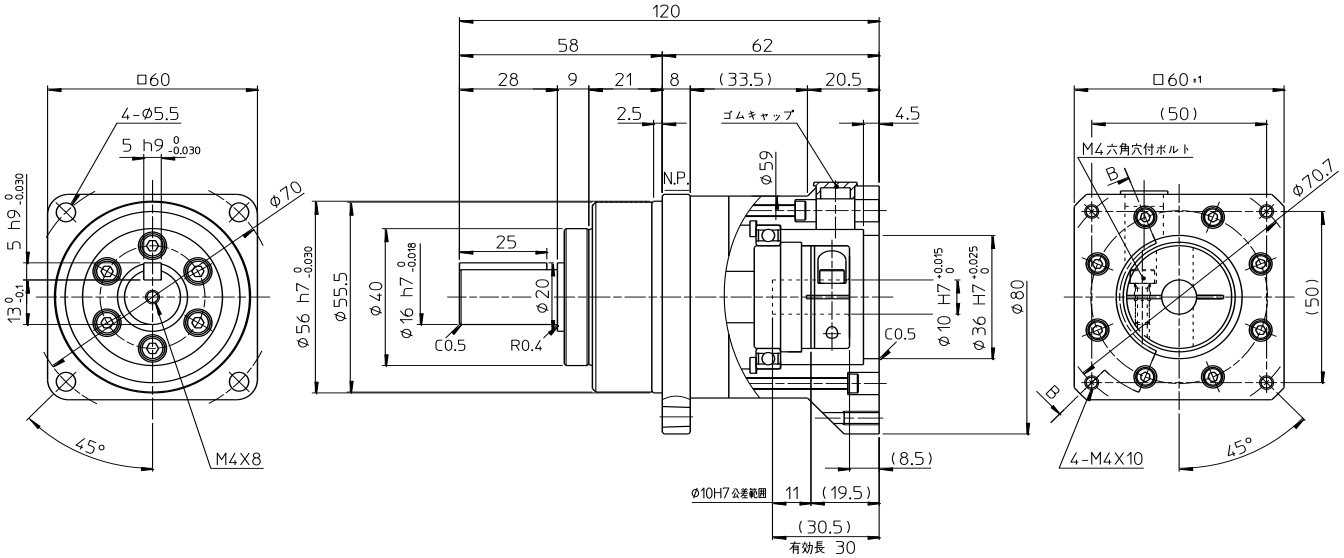
HPG－14A－軸出力－AZ66／69用