FESTO

EGC-HD-BS シリーズ

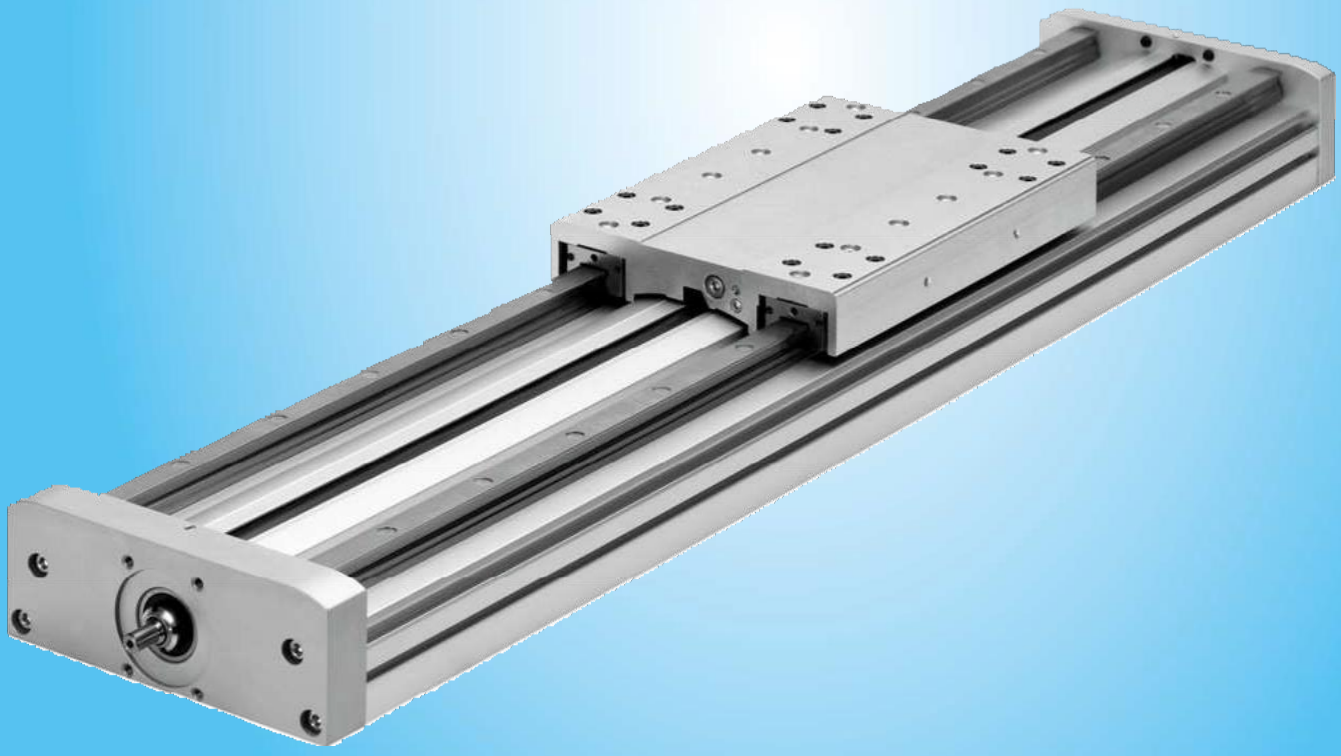

EGC-HD-BS

EGC-HD-160-BS

形 式

アクチュエータ基本形式

EGC – HD – 160 – 1000 – BS – 10P – S – 0H – GK

●ストローク
50～1900[mm]
(1mm単位)

●ボールねじリード
10P : 10mm
20P : 20mm

●ボールねじサポート※1
無記入 : サポートなし
-S : サポート付

●モーター（オリエンタルモーター）
AZXM640AC（400W ブレーキなし）
AZXM640MC（400W ブレーキ付）

●モーター取付キット（フエスト）
EAMM-A-S48-L36R24D14-G2

【オプション】

追加テーブル
ダストワイパ

【アクセサリ（別売）】

本体取付金具※3
溝ナット※3
センサ
センサ溝カバー
センサドグ
ラバーバッファ

※1 "-S" はストローク681mm 以上時のみ。
※3 アクチュエータの組付けに必要です

仕 様

【基本仕様】

ボールねじ径		[mm]	15
繰返し位置決め精度		[mm]	±0.02
許容スラスト荷重	Fx max.	[N]	600
許容荷重※1	Fy max.	[N]	5600
	Fz max.	[N]	5600
許容モーメント※1	Mx max.	[Nm]	300
	My max.	[Nm]	500
	Mz max.	[Nm]	500
質 量※2	基 本	[kg]	8.0
	加 算※3	[kg/0.1m]	1.38
使用周囲温度範囲※4		[℃]	-10～60
保護仕様※4			IP40

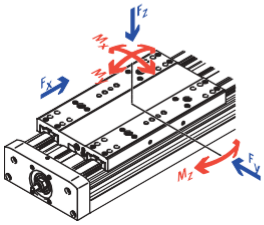

※1 テーブル上面中心での値です。
※2 モーター、アクセサリは含んでいません。
※3 ストローク100mmあたりの加算重量です。
※4 アクチュエータ本体のみ。

ストローク – 限界速度特性

ストロークが長くなるとボールねじの危険回転数の制限により、定格速度を下回ることがありますので下グラフでご確認ください。

●リード10mm

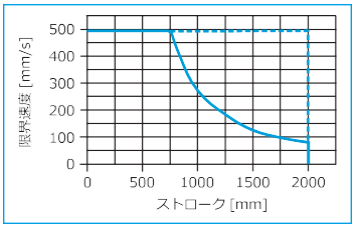

サポートなし

●リード20mm

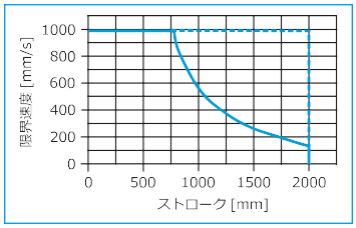

サポート付

【サーボモーター仕様】

加速度3m/s²、デューティ50%時の値です。
許容慣性モーメント比は50倍を基準にしています。

モーター定格出力		[W]	400	
ボールねじリード		[mm]	10	20
定格速度		[mm/s]	500	1000
最大可搬質量	水 平	[kg]	160	80
	垂 直	[kg]	30	15
定格推力		[N]	270	120

動作条件により回生抵抗が必要になる場合がありますので、オリエンタルモーター（株）にお問い合わせください。

EGC-HD-160-BS

外形寸法図

CAD データがホームページからダウンロードできます。
www.festo.com/cad

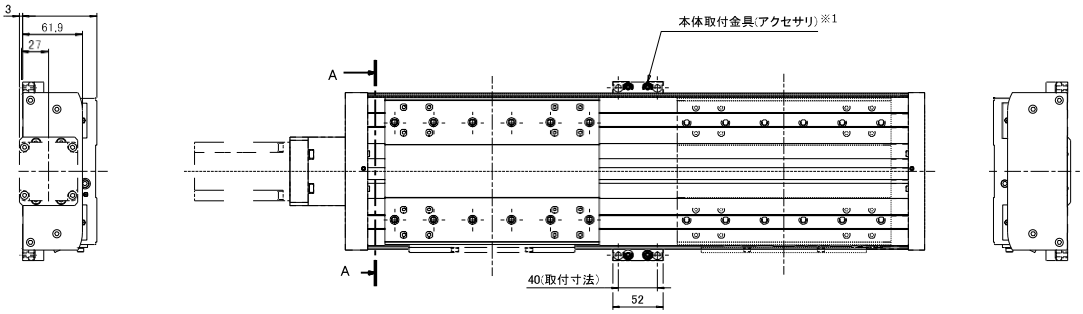

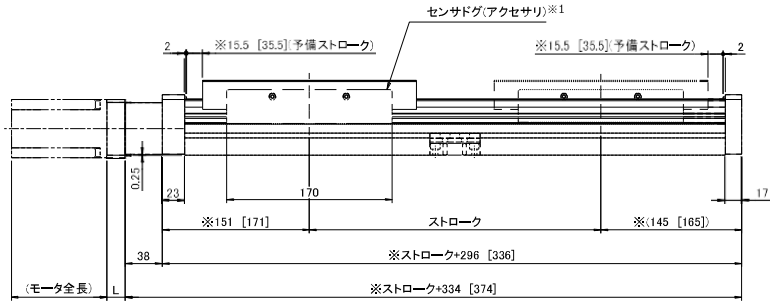

モーター種類	L
サーボ	13

※：[ ]内寸法はストローク1377mm 以上

【ボールねじサポート付】

予備ストロークはアクチュエータのストロークやボールねじサポートの有無によって変わります。
ストローク1377mm 以上でボールねじサポート付の場合の予備ストロークは下図を参照下さい。

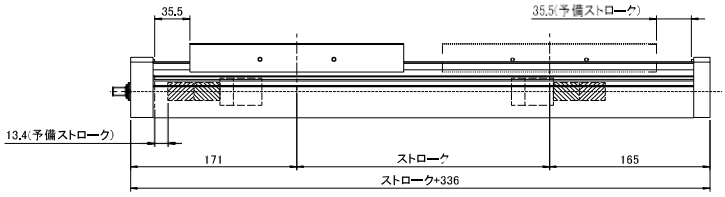

【A-A 断面】

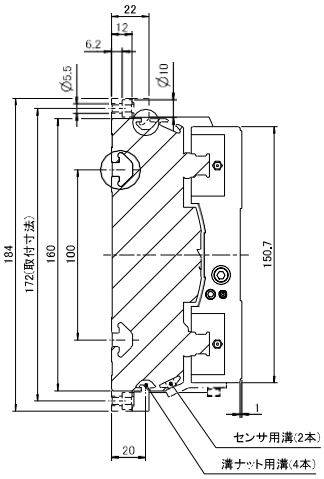

【テーブル詳細】

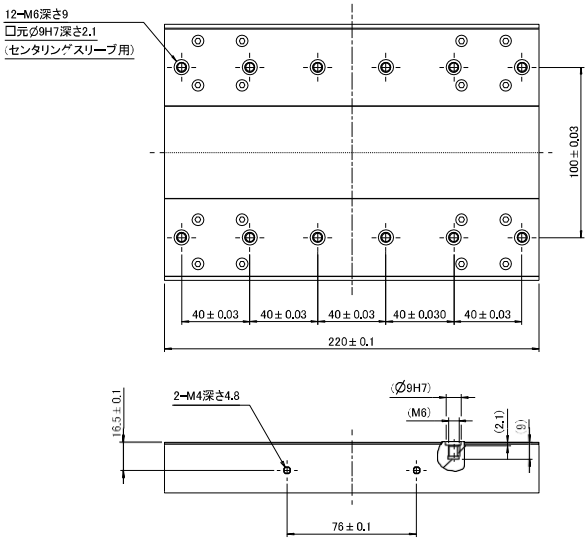

【底面取付溝詳細】

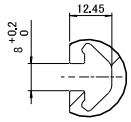

【側面取付溝詳細】

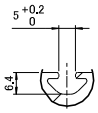

※1　アクセサリは全て別売です。